大公報

Ta-Kung-Pao
342 Hennessy Road
Hong Kong

督印人　費彝民

經中國人民郵政登記認爲第一類新聞紙類
廣東人民郵政管理局執照第十五號
第二萬一千四百八十號
今日出紙兩張半
零售港幣壹毫
每月本港三元外埠七元

地址　香港灣仔軒尼詩道三四二號
電話總機：七三三一一
廣告課電話：七六九八〇
編輯部電話：七六二四四四
電報掛號8773
廣州辦事處　惠吉西二坊二號

香港有利印務有限公司承印

軍警五千出動　美京氣氛緊張

美黑人「自由進軍」開始

示威者從各地坐火車乘飛機如潮湧至

口號要求停止警察暴行，取締種族隔離，爭取就業、居住、工資等合理待遇。

【美聯社華盛頓二十八日電】成千上萬的民權示威群衆，乘坐着火車、飛機以及公路車，開始湧進華盛頓，準備今天作有史以來的向華盛頓進軍。

早在黎明前，就有一小隊先遣部隊，在華盛頓紀念碑周圍空地上大踏步，唱着「我們一定勝利」。

群衆大會的領袖們估計將有十萬到二十萬人，集合在白色旗杆前面，然後進軍到相距一哩的林肯紀念碑去。

九時左右（國際標準時間十三時），示威的群衆越到越多了，開始向紀念碑場地集合。沿着憲法大街，軍警官員在演說台前肩並肩的一字散開，一個憲兵夾一個警察。八點三十分，警察報道，有兩列專車由紐約區開到聯合車站，載有示威群衆一千一百五十八人。

第一列車八點前由匹茨堡開到，第二列車八點十五分由芝加哥提前到，內有示威人六百名，半數是白人。

還有由紐約開到的經常列車，有四節車廂全爲示威群衆，他們就來的時候，有些人立着，有些人坐在走道的空間。

有紐約[illegible]的一個[illegible]對記者說，在紐約包下的四百五十九輛巴士均在途中。

【美聯社華盛頓二十八日電】成千上萬的群衆唱着「我們一定勝利」的歌，今天從華盛頓紀念碑向林肯紀念碑進軍，要求國會禁止在美國生活中的種族歧視。

在上午十一時二十分（國際標準時間下午三時二十分），警方估計進軍人數已達十萬。進軍預定上午十一時半（國際標準時間下午三時三十分）開始，實際上十一點（國際標準時間下午三時）之後[illegible]。

在進軍未開始前，即將口號分發給示威群衆，其中有：「我們要求立即停止警察的暴行」，「我們要求立即實現和平，我們現在就要房屋居住」，「種族隔離使美國分裂」，「民權加上全面就業等於自由」，「我們現在就要向第一等公民前進」，「我們是爲職業及合理的工資進軍」。

當一隊一隊除伍向前進發的時候，還有數千其他的示威者，陸續不斷的到來。

在這裏執行職務的保安人員，今天天亮後不久，有警察二千九百三十四名，特別參加工作的消防員三百五十五名，國民警衛隊一千七百二十五名。

【路透社華盛頓二十八日電】美國納粹黨頭子洛克威爾，今天破曉後即帶領四十名「衝鋒隊」，趕到華盛頓紀念碑廣場，作爲黑人自由大進軍的「觀察員」。

他說，他不打算進行反示威，「我們代表多數的白人」。不久，更多警察開到，把納粹分子同廣場隔開。當時（上午七時），已有載滿二百輛巴士的民權示威者在廣場集合了。

當大進軍時刻愈來愈接近的時候，華盛頓的氣氛也顯得愈來愈緊張。[illegible]肯尼迪在一封信裏號召美國人民「加速爭取全體公民的權利」，並保證「永不[illegible]」[illegible]一九六三年的成果」。

毛主席接見馬里客人　毛澤東主席二十七日接見馬里房屋和公共工程部長[illegible]時，和西恩·卡內親切握手。（新華社傳真照片）

來勢猛　規模大
黑人示威撼動全美
面對暴力鎮壓已開始進行自衛反抗

【新華社北京二十七日電】華盛頓消息：數十萬美國黑人預定二十八日向華盛頓的「自由進軍」，將再一次有力地顯示出備受種族壓迫和階級壓迫之苦的近兩千萬美國黑人爲爭取自身解放的不屈不撓的鬥爭決心。

從今年四月初伯明翰的黑人反對種族歧視、爭取生存權利的示威運動以暴風驟雨之勢，迅速地捲遍了美國各地。從南部的佛羅里達州到北部的馬里蘭州，從東海岸到西海岸，成千上萬的黑人有組織地走上了街頭。今年美國黑人鬥爭的特點是：來勢猛，規模大，迅速發展成爲全國性的運動。在鬥爭中黑人表現了空前的團結。據報道，常常出現這樣的情況：當個別黑人受到種族主義分子的侮辱或迫害時，其他黑人就立刻挺身而出，甚至引起千百人的抗議示威。今年以來美國黑人運動規模如此廣泛，黑人清楚地表明了他們的一致呼聲和口號是：「我們要自由」——「我們現在就要自由！」「我們決不後退！」「我們必將勝利！」他們愛唱的歌曲是：「正像蛇立在水邊的大樹，我們決不動搖！」

大規模示威遊行已成爲當前黑人運動的主要鬥爭方式，不像以往[illegible]「靜坐」、[illegible]等鬥爭方式，面對着武裝軍警和種族主義分子的野蠻[illegible]力鎮壓，黑人群衆開始被迫以暴力進行自衛反抗，這是今年以來美國黑人鬥爭的另一特點。在種族主義分子殺害了黑人領袖埃弗斯以後，杰克遜市的黑人立即提出「用暴力對付暴力」的口號，並且在抗議示威中痛擊了進行干涉的警察。

此外，在紐約、芝加哥、馬里蘭州的坎布里奇、佐治亞州的薩凡納、弗吉尼亞州的丹維爾、北卡羅來納州的[illegible]、以及最近在新澤西州的伊麗莎白等地，也都多次發生過示威黑人奮起抗暴的事件。在這些事件中，有些黑人被迫拿起武器。美國報刊指出，自衛[illegible]。

前黑人的鬥爭情緒非常激昂，「不但警察對付不了，主張非暴力的黑人領袖也控制不住」。據報道，當伯明翰失業黑人堅決反擊種族主義分子對他們的恐怖鎮壓時，[illegible]黑人運動[illegible]一再[illegible]「放下你們的武器！」「你們不用這樣！」然而，示威群衆的回答是：「我們不怕流血！」「是他們先動手的！」「這就是非暴力給你的好處！」

在七月四日芝加哥舉行的有三萬人參加的群衆大會上，黑人群衆不僅把全國有色人種協進會的花招肯尼迪撤職，黑人的市長、民主黨人戴萊也下了講台，而且吹口哨來制止一個主張在埃弗斯被害後暫停示威的黑人名流的講話。

在另外許多場合，黑人群衆堅決反對那些要把鬥爭從大街上拖回法庭去的改良主義的領導人。

七月十一日出版的「國民前衛」周刊指出，有跡象表明，這些領導人已經意識到，他們「將不得不加快速度以趕上黑人群衆」和「適應黑人群衆的新的、鬥志高昂的情緒」。

另外一些美國報刊指出，肯尼迪的非暴力主義的破產可能導致黑人穆斯林運動「接管」對美國黑人運動的領導。

肯尼迪政府正力圖盡早地平息黑人鬥爭的風暴。它在暴力鎮壓的同時，在不到四個月的時間內，兩次向國會提出「民權咨文」，要求國會通過一項所謂公民權利法案，企圖軟化黑[illegible]。

非洲黑人聯合進軍
直指開羅美國使館

【法新社開羅二十八日電】開羅非洲人聯合會，今天正組織在開羅「進軍」，表示非洲黑人與現正向華盛頓進軍的美國黑人的團結一致。

他們的隊伍將由該會薩馬勒克會所出發，朝着尼羅河右岸的美國大使館前進。

參加進軍的有桑給巴爾、北羅得西亞、南羅得西亞、肯尼亞、坦噶尼喀、巴蘇陀蘭、莫三鼻給、西南非和南非各國代表。

周恩來等到機場歡迎
艾地率代表團到京
昨晚在工人體育場觀看足球賽

【中國新聞社北京二十八日電】由印度尼西亞共產黨中央委員會主席迪·努·艾地率領的印度尼西亞共產黨代表團，應中國共產黨中央委員會邀請前來中國訪問，於今天下午乘飛機到達北京。中共中央副主席周恩來，中共中央總書記鄧小平，中共中央書記處書記彭真以及各界群衆一千多人，到首都機場熱烈親切歡迎艾地和代表團成員。當艾地和副團長蘇德斯曼等走下飛機時，周恩來、鄧小平和彭真等迎上前去，同他們親切握手、擁抱。在這裏歡迎的，還有中共中央委員、中共中央高級黨校副校長劉寧一、伍修權，外交部副部長黃鎮，中國科學院院長郭沫若，中共中央委員劉寧一等。印度尼西亞駐中國大使蘇加尼，朝鮮駐中國大使館臨時代辦弗雷，尤波夫，越南民主共和國駐中國大使館臨時代辦鄭鳳珪，也到機場迎接。

今晚，艾地主席和代表團的全體成員，由鄧小平、彭真、賀龍、楊尚昆、劉寧一等陪同，在北京工人體育場觀看了越南民主共和國河內青年足球隊和北京隊舉行的足球友誼賽。

艾地率代表團抵京　印度尼西亞共產黨代表團二十八日到達北京，團長艾地（右一）在機場受到中共中央副主席周恩來和北京市人民熱烈歡迎。（新華社傳真照片）

美學生在古巴表示
毛主席聲明意義大
非洲民族主義政黨紛紛表示支持

【中國新聞社北京二十八日電】毛澤東主席八月八日發表的支持美國黑人鬥爭的聲明，繼續受到各國知名人士和輿論的歡迎。

最近在古巴訪問的一批美國學生在回國之前，寫信給新華社，表示支持毛主席的聲明。新華社哈瓦那分社，據在中島溫弟在她信中說，毛澤東主席[illegible]

[illegible]的聲明「是具有重大意義的歷史性聲明」，「一代表了全世界各種膚色的人民所有愛好自由的人們的真正利益」。紐約市立大學學生凱瑟林·普倫斯和杜克大學學生帕特里夏·戴維斯等簽名的信說，「我們十分感謝毛澤東主席的聲明。我們打算在華盛頓進軍中向人們宣傳這一點」。

非洲民族主義政黨[illegible]非洲幾個國家的民族主義政黨聲明，盧旺達、北羅得西亞、西南非洲聯合民族獨立黨的代表，巴蘇陀蘭國民大會黨的恰卡拉，南非、西南非洲人民組織的米杜，和南非馬斯[illegible]先生，對新華社記者發表了談話，毛主席的聲明特別博說，[illegible]

[illegible]

一批美影星趕到
參加自由大進軍
畢蘭加士打和馬龍等均在內

【美聯社華盛頓二十八日電】參加「自由進軍」的，有畢蘭加士打、馬龍·白蘭度和毛爾·腓拉等。今天在一份記者招待會上發表聲明說，影星們說，我們不是要抗議到這裏來的少數人，[illegible]最不能容忍所受到的不平」。

聲明說，「千多萬人的組織被奴役，處於二等公民的地位，這是美國藝術的損害，我們對這種做法，而我們來這裏抗議」。

鑽要這些人的精力和天才，他們參加「自由進軍」的明星還有：今天到達這裏參加「自由進軍」的明星還有：馬龍·白蘭度、保羅·紐曼、小森美·戴維斯、辛那屈、彭尼·史密斯等。

「支持美黑人鬥爭」
紀錄片昨在京上映

【據新華社北京二十七日電】在美國黑人群衆和同情黑人的白人舉行大規模「自由進軍」的那一天——八月二十八日，一部紀錄我國人民堅決反對種族歧視的門爭的影片「支持美國黑人鬥爭」，將在北京上映。

這部影片，中央新聞紀錄電影製片廠攝製。紀錄了毛澤東主席八月八日接見非洲朋友時，發表具有歷史意義的號召世界人民聯合起來反對美國帝國主義的種族歧視、支援美國黑人反對種族歧視的聲明」，受到在座非洲朋友完全支持的情景。

[illegible]

新興力量運動會
柬埔寨決定參加

【新華社金邊二十七日電】據柬埔寨體育運動總會的一位發言人說，柬埔寨已決定參加今年十一月在印度尼西亞舉行的第一屆新興力量運動會。

柬埔寨將參加游泳、乒乓球、排球、籃球、自行車、田徑、拳擊、網球和游泳等八個項目的比賽。

柬埔寨國家運動會已經進行了選拔和籌備工作。運動員、教練員和工作人員積極準備，爲了提高技術水平，柬埔寨運動員將在國外進行了比賽，並邀請有經驗的外國教練員來柬埔寨訓練運動員。

抵盡了漫漫長夜

美國黑人所受到的壓迫與欺凌，從三百四十年前就開始了。在這漫長的歲月裏，黑人們不斷地進行反抗、鬥爭，但是，直到目前，情況並沒有絲毫改進。這對美國黑人固然是無法估計的悲劇，而就美國本身來說，自然也毫無光彩可言。

美國的歷史對於林肯是推崇備至的。昨天舉行的美國數十萬黑人和同情他們的白人，在華盛頓舉行「自由進軍」，遊行以後的集結開會地點就在著名的林肯紀念堂前廣場。這地方是美國首都華盛頓的名勝，堂內的林肯雕像幾達丈高，他雙手擱在椅臂上，兩眼遙望着前方。昨天，在他眼前近百年的景色突然發生了變化，華盛頓歷史上從來沒有過的大規模示威遊行首次出現了，而遊行隊伍的主要組成者，竟然是他當年爲之力戰的黑人奴隸的子孫，這些子孫到今天還在爲着「平等、自由」而奔走和鬥爭。

假如林肯有知……

當然，這是林肯當年萬萬也沒有想到的事情。在美國著名的南北戰爭（一八六一——一八六五）中，黑奴雖然在名義上獲得解放，也不過是脫掉了奴隸的桎梏，而換上半奴隸的枷鎖。今年剛好是「解放宣言」生效百年紀念，各地的白人種族主義者，不就是用警犬、水龍、毒氣、電刺來毒打那些反對種族隔離的黑人，甚至謀殺了黑人領袖埃弗斯，來「紀念」「解放宣言」的百年麼。

不回非洲·立即平等·不再等待
美國「種族歧視問題」之三

龔耀文

布朗的武裝鬥爭

美國黑人歌唱家羅伯遜曾經問過一句非常尖銳的話：「美國人既是在其他國家提倡自由，他們幾時才能體驗到也應該在本國實行自由呢？」這一問，充份點透了美國政府內外虛僞政策的本質。

幾百年來，美國黑人的鬥爭採取了各種各樣的方式。但是，我們也可以明顯地看出不同的段落。

大致說來，在南北戰爭之前，黑人不畏艱苦，流過多少鮮血，舉行起義，與白人種族主義者進行武裝鬥爭。著名的「約翰·布朗起義」就是最顯著的例子，他雖然失敗而被處絞刑，但約翰·布朗的英名已永垂史冊。

所謂「漸進主義」

到了南北戰爭之後，白人種族主義採取了兩面手法，而黑人內部也受到分化，「漸進主義」抬頭，於是非暴力的鬥爭方式逐一出現，爭取民權的進度也就被延緩下來。

所謂「回非洲去」

甚至在二十世紀初期，黑人之間還出現過一次「回非洲去」的路線，這就是所謂的「加維運動」。加維這個黑人認爲，在黑人佔少數的國家裏，黑人是不可能得到公正待遇的；他們必須回非洲，因爲那才是他們世世代代的家鄉。他們實際上就是放棄美國黑人在當地鬥爭，而先代嘗試了無數的辛勞和血淚。這種[illegible]與放棄全部鬥爭無疑問，這是一條開闢出來的錯誤路線。

加維這一口號在初期雖然發生了吸引力，但反對加維路線的黑人，終於獲得了最後的勝利。

所謂「漸進主義」與「等待」

「漸進主義」的另一個面目，就是「等待」。美國白人種族主義者和一部份黑人取激烈的方式去爭取民權，而用漫長時間等待白人將惡過的「平等」用金錢子托到黑人的面前來。黑人前輩曾有過這樣幾句歌詞：「在我的老家，早就有人答應過我，等他死時就還我自由，而他比我還要長壽。」

（下轉第二版）

厦大廠工業安

九龍大角咀榆樹街埃華街

一五〇年期

OTIS電梯

現已建至七樓

善宜利便　完廉便方　最最最最　倫價通工　設訂交招

特價分層　九出售分期　五優付款　待

廣購洽　正義置業有限公司

香港皇后大道中八號大東四〇九室

電話：31188, 438848, 441544, 441641

樓大樂安

香港大道西586-588號

OTIS電梯

現已建至八樓

九九九年期

乘上料用　頹新計設　海面山背　靜幽境環

美乒協搞「兩個中國」 中國乒協斥爲夢想

責美利用蔣幫體育組織製造政治陰謀

中國乒協同台灣地區組織關係純屬內政不容干涉

【中國新聞社北京二十七日電】中華人民共和國乒乓球協會今天發表聲明，駁斥美國乒乓球協會主席杳爾斯‧帕特立克明目張膽地販賣美帝國主義製造「兩個中國」的陰謀。

杳爾斯帕特立克不久前在向國際乒聯散發的一封信中，蓄意攻擊了國際乒聯及其領導人，明目張膽地販賣美帝國主義製造「兩個中國」的陰謀，露骨地干涉中國人民的內部事務。

中國乒協的聲明指出，杳爾斯帕特立克所以要攻擊國際乒聯，其因爲國際乒聯一直堅持會章規定和大會決議來處理會籍問題，沒有按照美帝國主義及其走卒杳爾斯帕特立克之流敵視中華人民共和國的政策辦事，美帝國主義在國際乒聯中製造「兩個中國」的陰謀沒有能夠得逞。

聲明說，杳爾斯帕特立克在信中胡說什麼除了中華人民共和國，「另外還有一個中國」。聲明警告杳爾斯帕特立克，「中國人民堅決不允許帝國主義分子插手中國人民的內部事務」，「世界上只有一個中國，那就是中華人民共和國。台灣自古以來就是中國領土的一部分」。

聲明還指出，全國性的中華人民共和國乒乓球組織和作爲地區性的台灣乒乓球組織之間的關係問題純屬中國的內部事務，不容杳爾斯帕特立克之流插手。在美國以武力霸佔中國領土台灣的情況下要國際乒聯承認台灣，其實就是要求國際乒聯承認美國霸佔中國領土台灣合法化，也就是要國際乒聯追隨美帝國主義與中國人民爲敵的政策。

聲明最後說：企圖打着「不問政治」的幌子，混淆視聽、狡猾地利用體育組織，兜售他們製造「兩個中國」的政治陰謀，是永遠實現不了的夢想。

華盛頓官員有表示 美國盼南越軍變

西貢軍部聲稱戒嚴令出自軍方建議

【路透社紐約二十八日電】「紐約時報」今天說，有些華盛頓官員相信，要解決南越的政治—宗教危機，唯一的好辦法是由南越的軍事領袖發動政變。

該報華盛頓通訊說，美國預料在南越危機中不能不使用「長期的複雜的外交手法」。

報道說，美國政府相信，吳庭艷弟弟吳庭儒的領導權，對吳庭艷說來實在是對剿共作戰努力的一個負擔，但兩弟兄分手的可能性極小，因此唯一的好辦法是由南越的軍事領袖發動政變將吳庭儒去掉，或將兩兄弟同時去掉。

又據「紐約時報」駐西貢通訊員哈伯斯丹的報道，消息靈通的觀察家相信美國不久即將告訴吳庭艷，將吳庭儒和他的妻子趕出政府，否則就有大減美援的危險。但美國人私下認爲吳庭艷很難同意此點。

【美聯社西貢二十八日電】南越通訊社今天說，西貢聯合軍事司令部宣佈，上星期吳庭艷繼續實行在南越戒嚴是出於高級軍官的勸告。據東京收到的廣播，聯合軍事司令部的公報說，戒嚴令出於陸軍長官的建議，而且由他們監督執行。

此項公報，顯然意在反駁美國國務院二十六日的聲明。美國國務院的聲明說，南越實行戒嚴，軍事領袖事前未獲通知。

美國務院替南越軍方洗脫鎮壓佛教徒的責任，並暗示吳庭艷和他的弟弟吳庭儒應對此事負責。

至少有十三個外國大使館抗議南越當局妨害外交通訊的特權，因爲除美國大使館外，其他大使館均利用南越的電報局與本國通訊。一個外交官說，「看來西貢已決定與全世界斷絕關係似的」。

中國堅持合理要求 在印難僑都能回國

人民日報指出中國有權續派船接僑

印度阻撓難僑回國是企圖置之死地

【中國新聞社北京二十八日電】人民日報今天發表社論說，中國人民堅持要使所有在印度的受難僑胞都能脫離苦海，回到祖國。

社論說，中國政府繼續派船接僑，是行使國際公法公認的保護僑民的權利而採取的必要措施。印度當局沒有任何理由阻撓實現中國政府的這個正當合理的要求。

社論根據歸國難僑揭露的事實，駁斥了印度政府在覆照中說什麼「現在已經沒有願意被遣返的中國血統的人了」的謊言，社論說，在印度的難僑要求返回祖國的，並不是如印度政府所宣稱的「沒有」了，而是多得很。

社論指出，印度政府一方面百般迫害難僑，弄得他們家破人亡，生計無着，一方面又企圖強迫留他們，竭力阻撓中國政府接運他們回國。這簡直是要把他們置之於死地而後已。印度政府這種行徑，顯然是殘忍地踐踏了最起碼的國際行爲準則和人道主義原則。印度政府這樣做，其目的顯然是要在國內繼續煽動反華氣氛，製造緊張局勢，惡化中印關係，以阻撓中印邊界問題的和平解決。

社論說，中國人民完全支持中國政府堅持保護華僑正當權利和利益的嚴正立場。印度政府必須立即停止迫害華僑、強迫扣留難僑的行爲，並對中國政府的接僑工作給予合作。

安排國際紅會代表到訪 印隱瞞集中營眞相

歸國難僑指出印製造騙局蒙蔽輿論

【中國新聞社湛江二十八日電】第三批歸國的印度受難華僑揭露，印度政府曾在六月二十五日安排紅十字國際委員會代表訪問德奧利集中營，再次製造騙局蒙蔽輿論。

爲了防止難僑們向紅十字國際委員會控訴集中營當局迫害他們的罪行，集中營當局事先嚴密封鎖消息，直到六月二十五日上午八時左右才貼出了關於紅十字國際委員會代表將在當天來視察的佈告。集中營第二營區營長並警告難僑們不准同紅十字國際委員會的代表接近，也不准提出要求和發表意見。

六月二十五日上午十一時左右，紅十字國際委員會代表由印度紅十字會的一個代表和集中營總營長、副總營長等陪同來到了集中營。他首先被引進第一營區的二十號A房，這裏住着印度政府安插在營內的密探分子和特務分子，他們在這裏逗留了很長時間。隨後，他們被引到第二營區，剛走進第二營區，這個營區的「學校」便響起了「上課」的鈴聲，「學校」[illegible]臨時拉來的孩子。集中營的印度官員事先曾用嶄新衣服、餅和糖果來哄騙難僑們的孩子到「課室」裏去。紅十字國際委員會的代表在「課室」裏停了停腳，就被集中營官員引了出來。他們剛離開「課室」只有十幾步遠，孩子們就從「課室」裏跑了出來，接着「下課」的鈴聲響了，這所「學校」就也結束了。

印度官員們把紅十字國際委員會代表引到第三營區時，[illegible]「課室」裏面一個[illegible]，這時[illegible]在場解說：「[illegible]是中國人的節日[illegible]節」），所以沒有上課。」

難僑們憤怒地指出，印度政府兩次利用紅十字國際委員會的訪問，來欺騙世界輿論是徒勞的。紅十字國際委員會應該根據國際人道主義原則，而不應該幫助印度當局掩蓋它迫害難僑的罪行。

友軍籃球預賽結束 中朝六隊獲決賽權

【據新華社北京二十七日電】一九六三年社會主義國家友軍籃球錦標賽的分組預賽今晚結束，有六個隊獲得了決賽權。這六個隊是：第一組中的蘇聯和朝鮮隊，第二組中的中國和捷克隊，第三組中的保加利亞和羅馬尼亞隊。

這六個隊將從二十九日開始組成一個組，再進行循環賽（在小組中已經交鋒的隊不再進行比賽），爭奪這次錦標賽的冠軍到第六名的名次。

美國歷史上空前大規模 向華盛頓大進軍開始了

—凌明節譯自美國「新聞週刊」—

八旬老婦參加進軍

這次華盛頓大進軍是美國有史以來規模最大的。全國黑人和同情黑人的白人都集中到華盛頓。他們自洛杉磯和舊金山、匹茲堡乘坐巴士、汽車、火車或包租噴氣航機，來到美國京城，有的要熬過來回七天的日夜艱苦趕路，舉行示威後再分頭回去。來自克利夫蘭、俄亥俄州的包機中有一個八十一歲的老婦，她還是有生以來第一次搭飛機。來自紐約市的大約有四萬人，他們分搭六百輛巴士和十列特別加班火車。還有從荷里活和百老匯，由查路登‧希士頓率領的一支影星名伶大軍，還有從密西西比州來的四十個黑人失業者，他們用出售象徵性的債券方式，每張代價一元——每人籌集三十三元的巴士票價趕到華盛頓來。正如一個青年黑人領袖說的：「如果黑人想不出其他到華盛頓來的辦法，他們會望着自己的鞋說：『完！就用雙腳走！』」

從紐約徒步二百哩

事實確實如此，紐約有數十名黑人無法籌到路費，他們便從紐約布魯克林區徒步走二百哩來到華盛頓。更有一個名叫李格‧史密斯的黑人司機，他從八月十七日自芝加哥出發，溜着雪屐，沿公路滑行六百九十八哩，費時十天來到華盛頓。

主持這次大進軍的人，號召有十萬到二十萬的群衆參加這次大示威。他們要在廿八日黎明前開始向高達五百五十五呎的華盛頓紀念碑前集合。預定在十一點卅分分三路開始遊行，目的地是距離起點一哩之遙、用白色大理石砌成的莊嚴的林肯紀念碑。在這裏，黑人領袖們在林肯的雕像前再一次要求美國政府實踐這個首倡解放黑奴的前總統在一個多世紀前許下的諾言。然後，一個代表團將前往白宮謁見甘迺迪和八十八屆美國國會的領袖，提出黑人的要求。至此，示威隊伍再散開，登上汽車、巴士、火車和飛機，各自回家。

軍警已包圍示威地區

美國政府當局對這次大規模行動作了嚴密的佈置。特務、便衣偵探、[illegible]準備應付任何可能發生的事件。在廣闊的遊行區的周圍，出動了八千名黑人[illegible]全副武裝的軍警，有四千名陸軍和海軍陸戰隊，國民衛隊，如有需要，他們隨時可以出動。另外，還有兩千名便衣人員隨行，一旦有事，他們可以迅速將任何鬧事的人隔離開來。當然，產生麻煩的因素總是有的，像美國納粹黨頭目喬治‧羅克威就多次發出挑釁的言論。

組織工作細緻週到

組織這次大進軍的黑人領袖，爲問題煞費苦心。組織委員會爲遠道來參加大進軍的示威者安排了一部分飛機，但大多數是乘汽車來的，此外，一共有二千一百部巴士和四十列特別列車充作運載工具。參加示威的人多數自己付交通費，只有少數失業者才由組織委員會資助，華盛頓一地要出動數百名交通警衛指揮。

這一天的交通，當局規定市西北部一大片地區不准停泊汽車，以騰出地方專供泊巴士之用。從廿八日上午六點鐘起到中午，每十分鐘有一列火車到達，須用巴士將人群自火車站載至紀念碑廣場。

每一個集合站都有一個急救站，備一[illegible]設備，此外，紐約救護會服務組織動員三百名急救人員，[illegible]一塊芝士三文治、一個蘋果和一塊蛋糕），每袋售價五角；在遊行區內，有二十二個[illegible]的飲用水（示威者準備的伙食和水車，五部冷氣冰水車和二千五百加侖的拖車，巡迴供應飲水。

在華盛頓，除了廿六個臨時站，供遊行者休息[illegible]

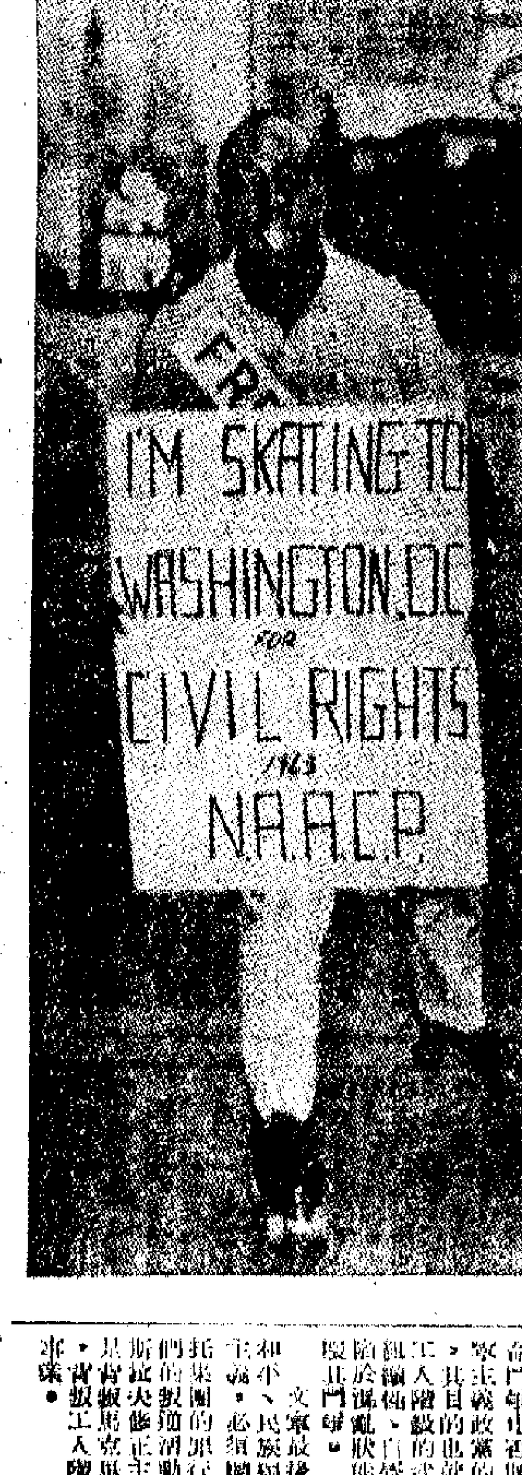

穿雪屐參加大進軍的黑人

芝加哥一個黑人李格‧史密斯，八月十七日自芝城起程，手持標語牌，穿着一隻雪屐，滑行十天，路程七百哩，到達華盛頓。

[illegible]之用，另外，還設置了二十二個急救站，有兩名醫生、四名護士和[illegible]個救傷車[illegible]外還[illegible]對付示威者中暑的[illegible]。預定在二十八日的晚上，醫院準備了一千個緊急床位，供那些不[illegible]的人宿。

一個多世紀以來，美國人有不少次向華盛頓進軍的示威行動。一八九四年，有一個叫科克西的發起者，他帶領了四百名失業工人向華盛頓進軍（一八九四年的飢餓進軍）。公共工程計劃，結果他和另外兩名領導人被捕，罪名是踐踏了草地。一九三二年，有一萬五千名退伍軍人向華盛頓進軍，要求發給年金，[illegible]。但，所有這些進軍，都不能與今年黑人示威的規模相比擬。

日在京滬辦商展 首批展品抵塘沽

十月和十二月分在京滬展出

【新華社北京二十八日電】據一九六二年簽訂的中日民間貿易議定書，中國國際貿易促進委員會和日本國際貿易促進協會、日本國際貿易促進協會西日本部會、日本工業展覽會將於今年十月和十二月分別在我國北京和上海舉辦日本工業展覽會。第一批工作人員已於日前到達北京。展品的第一批，日本輪船「東山丸」也在二十七日抵達塘沽新港。展覽會的籌備工作，在中國國際貿易促進委員會的協助下，正在緊張地進行中。參加在北京展覽會的日本廠商約有四五〇家，展品絕大多數爲機械工業產品。

尼泊爾國王 訪印以色列

【據新華社加德滿都二十七日電】尼泊爾國王馬亨德拉和王后應印度總統拉達克里希南和以色列總統扎爾曼‧夏扎爾的邀請，今天下午離開加德滿都前往印度和以色列進行國事訪問。

【路透社新德里二十八日電】印度總理尼赫魯和尼泊爾國王馬亨德拉，今天在這裏會談了九十分鐘。

隨後，馬亨德拉國王[illegible]。馬亨德拉於前天抵此，將在這裏進行十三天國事訪問。

保共反華愈趨囂張

【據新華社北京二十七日電】索非亞消息：保加利亞共黨領導人在國內掀起的反華運動，越來越囂張。

這個時期以來，保加利亞、斯利文、瓦爾納、弗拉查等多州和市的共產黨組織，相繼舉行了黨的積極分子會議或群衆大會，保共中央第一書記日夫科夫還親自在瓦爾納州的黨會議上作了反華報告。

各地企業、農業生產合作社、國營農場等單位的黨組織，也舉行了類似的傳達報告。

保加利亞的宣傳機器開動起來，進行反華叫囂。據統計，從八月五日到十一日，「工人事業報」等七家中央報紙共發表了攻擊和歪曲中國共產黨的社論和文章二十九篇，個人談話八十四篇。保加利亞通訊社、索非亞廣播電台和電視台也連續轉播國內外的許多反華文章和評論。

鐵托已成帝國主義奴僕 庇護他即背叛馬列主義

朝鮮「勞動新聞」著文揭露鐵托醜惡面目

【據新華社平壤二十八日電】朝鮮「勞動新聞」二十二日發表的題爲「南斯拉夫修正主義者是帝國主義的奴僕」的文章指出，在目前帝國主義和各國反動派[illegible]陰謀活動的情況下，徹底揭露鐵托集團的罪惡活動和他們的反馬克思主義的真面目，是爭取和平、民族解放和民主、社會主義事業中的迫切重要的任務。

文章說，鐵托集團已經墮落成爲帝國主義的奴僕，是反對帝國主義和爭取民族解放和社會主義革命的階級鬥爭的一部分。

文章說，因此，對鐵托集團採取什麼樣的態度，就是要不要堅持馬克思列寧主義的原則問題，要不要把無產階級的革命事業進行到底的原則問題。

文章說，最近以來，有些人說鐵托集團並不壞，已經改正了「錯誤」，企圖把這個叛徒集團拉進社會主義隊伍，[illegible]。

文章說，[illegible]美國爲首的帝國主義反動派[illegible]鐵托[illegible]。

文章說，當前國際共產主義運動中的問題和國際共產主義運動的利益，是和各國人民爭取和平、民族獨立、民主和社會主義的鬥爭不可分割的。[illegible]

文章說，鐵托集團不但在國內[illegible]，而且與帝國主義相勾結，對社會主義國家和民族解放運動進行破壞活動。

文章說，鐵托集團作爲帝國主義的[illegible]，一面高談「積極和平共處」，一面[illegible]，但這掩蓋不了它作爲和平事業的破壞者、帝國主義的走狗的本色。

文章說，鐵托集團明目張膽地庇護帝國主義[illegible]。

「九一」反美大示威 日人民加緊籌備中

估計東京參加羣衆將破紀錄

【中國新聞社北京二十八日電】東京消息：日本各地人民正在積極籌備在日本最大軍港之一的橫須賀舉行「九一」反美大示威。這是反對美國核潛艇駐進日本的第十二次統一行動的一項主要行動。

鋼鐵、煤炭、紙漿、電訊等行業的工會都決定參加「九一」行動。[illegible]

女傭竟變成妒萌殺機 孟甘穆利險遭槍斃

原自認深愛男主人不容他與女人胡混

【美聯社荷里活二十八日電】影星孟甘穆利過去的女傭，現年卅歲的[illegible]，由於妒嫉，企圖開槍打死他。[illegible]

成廉荷頓做外祖父

【美聯社荷里活二十八日電】影星成廉荷頓做了外祖父。[illegible]在加州醫院產下一個六磅半重的女嬰。[illegible]荷頓夫婦已在瑞士[illegible]。

縱橫談

美黑人鬥爭踏入新紀元

施君玉

今年四月伯明翰黑人反對種族歧視的示威抗議以來，美國黑人爭取生存權利的浪潮，波及全國，由南而北，由東而西，聲勢之大，規模之大，在美國歷史上是空前的。

[illegible]

美國著名黑人學者 杜波依斯逝世

享年九十五歲 加納表示哀悼

【法新社加納阿克拉二十八日電】加納政府今天公佈，數年前入籍加納的美國黑人、傑出學者W.E.B.杜波依斯博士在二十七日晚十時四十分在阿克拉逝世，享年九十五歲。加納政府對他的逝世表示哀悼。[illegible]

種族歧視問題

（上接第一版）

[illegible]

一針見血之言

[illegible]

革命風暴在醞釀

[illegible]

求職信怎書寫？

歡迎讀者來信研究

實用英語

在這裏，英文的應用範圍很廣泛，不論在交際場中，生意上的書信來往，或是在辦理一些什麼手續，或寫一封求職信等，有時非要用它不可。當你寫一封英文信時，如與原意不貼切，或用得不恰當，會收到相反的效果。

我們設立這個「實用英語」專欄，與讀者共同研究英文書寫，或會話中遇到的疑難問題，歡迎來信。

目前，在香港，有很多商行或公司都需要汽車司機，這一次，讓我們談談關於求職信的問題吧。

舉例來說：——

Place——
Date——

The X Company,
104, Queens Rd.,
Dear Sir,

In reply to your advertisement in yesterday's South China Morning Post, I beg to offer myself for the post as a lorry-driver in your Company.

I am twenty four year of age, and have been graduated from the X College. For the past two years I have been working as a private car driver for the Kingston Company. From the testimonials enclosed, you will be in a position to form an opinion as to my experience.

Hoping to have the pleasure of an interview.

Yours very respectfully,
XXX

在寫求職信的時候，最好着重寫關於你受教育和經驗的部分，因爲你的未來老闆認爲，那是很重要的。

寫信時，要寫出清楚明確的事實，不要引用「貧窮」，或者「家庭負擔重」等辭句，因爲那是不需要的。

有時是需要附寄證書或證件的（現在已經很少了），但只要寄證書或證件的副本便可以，無需將原本寄出。

·叢楚·

四管高放收擴兩用電路

無線電問答

王明毅先生：

你現有下列各零件：6V6喇叭放管、6SN7雙三極管、6SK7中放管、6C5低放管和5Y3整流管各一個，70UA全波整流變壓器一個，6V6的輸出變壓器和一個五吋的揚聲器。想利用這些零件來裝製一部高放式的收音擴音兩用機。現在根據你現有的條件給你繪一部四管高放式的收音擴音兩用機電路。6SK7中放管用來做高放級電路，把高頻放大。L1和L2是高放線圈。C1和C2是用360PF的雙連活動電容器。6C5三極管用來做柵極檢波式電路，R1和C3電容器準備成一條柵極檢波電路。P·U·是電唱機的插頭，當插入電唱機時，就自動接通電唱機的擴音電路。R2是調節再生的電路。6SN7雙三極管用來做第二第三級音頻放大，R3是用來調節音量。6V6用作功率放大工作。

如不常使用電唱機，2、在七月十四日刊出的五管擴音機電路，若把其中的高低音調節電路取消不用，只要把6SQ7的柵極輸出的0.02電容器直接接到6SN7管左邊三極部分的柵極上，並在該柵極上接一個1M的電阻落地。該機的電源變壓器可以改用70UA的，它的輸出變壓器當然會減少一點。擴音機用變壓器是用6V6推挽輸出變壓器或用兩隻10瓦的推挽輸出變壓器。

步新

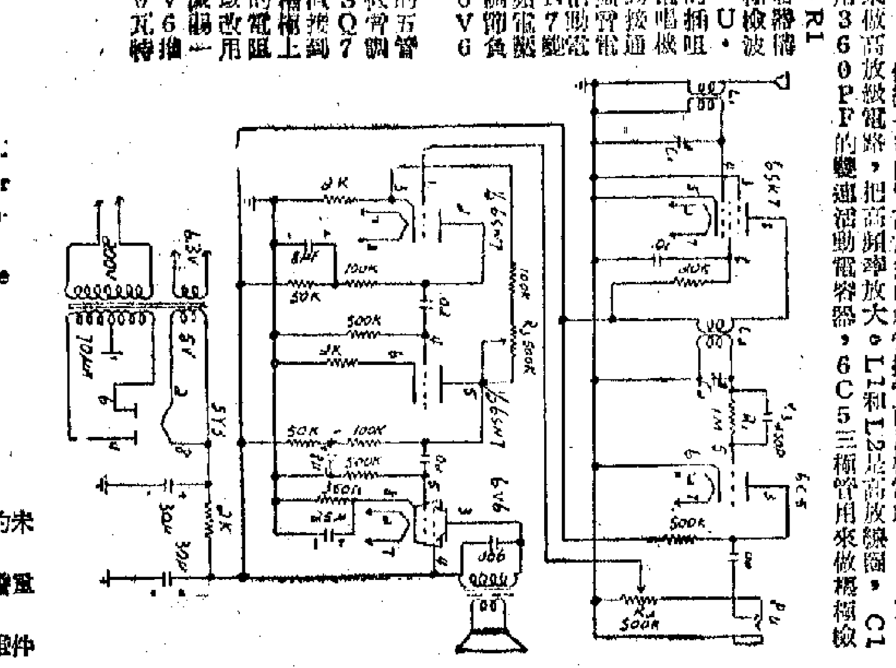

春雷響起在驚蟄 秋分過後便收聲

港今年雷少因氣候反常 南方比北方早行雷

科學常識

華海先生：

每年陽曆二月十九或二十日「雨水」，這個節氣表示冬季少雨的時期已過，雨水開始。「雨水」後不久，便是「驚蟄」，該是第一聲春雷響起，驚醒了一冬來蟄伏於泥土中的蟲類的時候了。雨和雷的關係總是相通的。大多數的地方，天氣逐漸變暖之後，先有雨水降落，然後才有雷聲和雷雨。因此，二十四節氣的安排，也是「雨水」先於「驚蟄」。

在我國這樣廣大的國土上，每個地方的氣候很不相同，春雷開始發聲的日期也有很大的差別。一般說來，南方比北方早；在同一緯度的地方，山區又比平原稍早一些。因爲，南方天氣暖得早，容易形成強烈的上下對流運動；山區也因爲地形起伏，空氣沿山上下，亦容易形成對流運動。在我國，華南和長江流域一帶，二、三月間就可以開始有雷；黃河流域在三、四月間開始有雷，而東北一帶則常在四、五月間才開始有雷。

在「驚蟄」這一天，實際上並不是全國每個地方都會同時響起第一聲雷，它只是表示在這一段時間前後，在我國，特別在黃河流域一帶，該是開始有雷的時候了。

一年之中，打雷的時限並不很長。按照二十四節氣安排，從三月五日或六日的「驚蟄」開始第一聲雷起，到九月二十三或二十四日的「秋分」，該是雷「收聲」的時候。因爲，「秋分」開始，雨水漸少，自然也就很少產生雷電了。

但是，「秋分」以後的冬季，並不是絕對不會打雷的，只不過在大陸上很少發生罷了。

在海洋上或者在某些海島上，由於海洋上冬季的空氣也很不穩定，因此，在那些地方，冬季打雷也是常有的事。

香港今年打雷比往年少，這是很容易理解的。因爲本港今年天氣極度反常，出現了六十餘年來罕見的旱災，這樣，雨水少了，雷電當然不會多。

「驚蟄」是雷響的開始，亦是蟲類活動的開始。有人說，蟄伏的蛇蟲都要在雷聲震動了牠們之後才開始活動的。其實不然。事實上，有些蟲類根本就沒有聽覺，聽不到雷聲，而且在「驚蟄」那天不一定有雷。蟲類之所以能夠在「驚蟄」那天結束冬眠，開始活動，只是因爲這時的天氣條件適合牠們，牠們覺得該是活動的時候了。（墀）

彌月剃頭之說

生兒育女避蛋之俗，見如上述。進而育兒女彌月之事，亦有許多習俗，爲今昔所不同者。昔時衛生之學未昌明，由於前人經驗智慧，一切行動，都遵相傳習慣而來，所以有許多合理，亦有許多不甚合理者。例如嬰兒所穿衣服，即雖係舊式，但其時之習慣，以襁褓束縛嬰兒四肢，不讓嬰兒自由活動，其理由，因嬰兒骨節幼嫩，容易損傷，加以一般中下人家，住居狹小，不甚講究，嬰兒安置設備更不如今，故以束縛四肢，使不致傷及其四肢筋骨，所以要以布帶綁其腰腳也。

上述習慣日本亦盛行之，蓋日本之文化，大都傳自我國，故嬰兒之束腹及襁褓與我國之習慣相同也。當嬰兒既生足滿一月之日，照俗即爲嬰兒開湯餅會，使親友知嬰兒得以長大，亦使親友知自己已有子或女之喜，爲母者，親擁之剃去其胎中所長之頭髮，因此過去習俗，往往謂之剃頭，即是某人的子或女於某月某日彌月也。此種剃頭之事，偏其母不在嬰兒剃頭之意，則爲嬰兒從此以光明潔正露世，以予剃去。

但此習慣無生理學的根據，因孩子之頭髮軟弱，自與其生身天賦之本質而來，至於生滿一月，剃與不剃，並無特異形態，於其爲嬰孩彌月剃髮之習慣，亦隨之有所關而已。

又習俗當嬰孩彌月之日，必以種種食味使其嘗試，更有以少許酒以滴其唇者，因此相傳有嬰孩醉酒之奇事發生，因爲父母者，一時高興忘形，以酒杯就嬰孩之口，而嬰孩不勝酒力，酒務入稍多，便發生醉態。（保風）

費用支出和損益計算

會計解答

李元俊先生：

最後答覆你詢問的會計問題。

費用支出項目：餐廳酒吧所發生的費用，其項目很多跟一般商店所發生的相同，如：舖租、水電、薪金、雜費、什費等都是一般商店所必須發生的費用，可能也是同樣的收入、支出所發生的會計事項，是能使營業收益的計算……

股票抵押透支款項 轉入銀行戶口便妥

L先生：

來信到現在才答覆，抱歉！你所問的問題，據我們所知是這樣：

（一）你想把自己名下的股票抵押與銀行，作爲你寶號（合股生意）透支用是可以的，只要你把那股票轉入銀行戶口，正式按與銀行，並對你那間寶號有所擔保，於是就可以按一定的透支額，作透支用。

至於說你寶號是合股生意，你自己願意出這些資金來作生意的週轉，各股東是求之不得的……

（二）銀行接受了股票抵押，你將來把股票取回轉還自己本人的名字也可以，因爲這種關係並非交易關係，只是一種按揭關係，繳納一點印花稅也就是了。（甘）

戰後美元發展三階段

美元危機談

第二次世界大戰後，美元問題的發展，可以分做三個階段。

一九四六年至一九四九年，是美元的全盛時期。這四年裏，美國國際收支的順差共達七十六億五千四百萬美元，流入的黃金計四十四億七千九百萬美元。當時，其他西方國家欠了美國的錢，只好動用自己那少得可憐的黃金儲備和在美國的短期資產（美元存款和證券）來償還。於是，其他西方國家都感到「美元荒」。

一九四九年，美國的黃金儲備，達二百四十五億美元，佔西方世界黃金儲備總額的百分之七十二。

這一年，外國人手中持有的、可以隨時向美國政府兌換黃金的美元，只有六十四億美元。那時，美國挾其十分充裕的黃金儲備，對外國兌換黃金的要求，綽綽不感恐懼。

但是，「夕陽無限好，只是近黃昏」，由一九五〇年至一九五七年，美元對於西方世界其他貨幣，由居於壓倒優勢地位下降到只處於相對優勢地位。這八年的頭七年中，美國的國際收支，都是支出多於收入的，逆差共達一百零八億美元以上，每年平均超過十五億。不過，這七年裏流出的黃金總額僅二十五億美元，餘數全是欠外國的短期債務。至於一九五七年，那是英法發動侵略埃及並以失敗告終的一年，美國趁機大撈一把，出口大增，國際收支少見地出現了五億三千五百萬美元的順差。

從一九五八年開始，情況發生了明顯的變化，美元的地位從比較處於相對優勢的地位走上了下坡路。從一九五〇年起逐漸恢復過來的西方世界其他國家，到一九五八年開始大規模地擴大出口，與此同時，美國國際收支逆差擴大，外流黃金漲升。西歐各國政府主要西方國家手中的美元增加，不僅西方世界的美元荒問題解決了，並且逐漸出現美元過剩的現象。西歐各國政府願意多換些黃金來充實其貨幣儲備，而不願意保留美元。國家在儲備充實之後，便在一九五八年底宣佈局部恢復貨幣自由兌換，這是一個十分不祥的標誌，因爲此舉使得西歐的主要貨幣的地位逐漸上升，更意味着美元的地位逐漸接近，而到了一九六一年初，西歐的主要貨幣法國法郎、西德馬克和意大利里拉的國際地位上升，引起了搶購黃金的狂潮。一九六〇年十月二十日，倫敦黃金市場上爆發了搶購黃金的狂潮，金價被抬高到四十一美元一盎士，比美國官定三十五美元一盎士超過了百分之十七。這次黃金潮，震動了整個西方世界，把美國當局打得手忙腳亂。

這次黃金潮，是人們不相信美元的強烈表現。經過一九六〇年的事實表明，美元危機已經表面化了。人們對美元的信心更加低落了。（二）

·齋·

第四十一案：通腑潤燥治法

名家醫案淺解

——鍾庸——

第四十一案：通腑潤燥治法。

病案：燥氣爲害，腑失其職，嘔逆乃作，胃氣不主下行，腸中傷汁已虛，前醫投以香燥之品，傷津劫液，胃陰愈虧，使胃得其降，方藥：生地黃五錢，天冬三錢，人參二錢，蜂蜜一兩，麥冬三錢，鮮生地、鮮梨汁、鮮蘆根……

淺解：這類病案，秋季天時最容易發生，須知燥氣爲害，則影響頭腦、肝臟，多傷腸胃，胃腸傷，則大便秘結不通，嘔逆是由於胃部有寒滯鬱結而起，因而調用芳香破氣之劑，以致傷陽明胃汁（胃裏的津液）更加受到傷害，於是久病不除。

經常覺得乾燥，飲食時或飲食後，多飲水又作嘔。惟是，醫者認爲，這種情形屬於胃熱陰虛，並非是胃寒之症。……（四十七）

新會古兜山下訪崖南

本報記者 陳曉誼

曾被視爲神秘之窟

新會崖南在新會縣西南的古兜山下。古兜山是一座聳立在新會、台山兩縣交界的高山，自宋末帝昺投海的崖山官沖——崖門口以西的崖南地方，直到過去以崖門爲名的地方……

古兜山下新漁村

現在，踏入崖南第一個村莊——交貝石，首先映入眼簾的是一幢幢白色粉牆的新村。一行行，一列列，建築整齊，面前是新建的百貨商店和飯廳。漁場派網導……

農村一片新氣象

這裏過去文化落後，整個崖南五六個村莊，沒有一所小學。人們穿的鞋是黑色衣服，據說，解放初期，第一個穿花布衣服的外來姑娘，曾引得小孩子和婦女們的……

雖遇旱年收成不錯

一九五七年建立起國營崖南農場……

大秋作物長勢好 豐收前景已出現

人民日報展望當前全國農情

【中國新聞社北京二十七日電】今年多數地區的大秋作物生長發育情況很好，出現了豐收的前景。這是今天人民日報社論中提到的。

社論說，今年夏收時，華北的冀、魯、豫三省部分地區出現了歷史上少見的暴雨和洪水災害。但是從全國來看，今年全國絕大多數地區是比較風調雨順的，這些地區的農業生產形勢是很好的。

中國除了南方晚稻等作物外，大多數地區的作物已進入發育的後期。人民日報社論號召全國廣大農民、國營農場的職工和農村工作幹部，抓緊從現在到秋收這段時間，繼續努力，力爭秋季豐收。

大躍進中建設的大果園結果

京郊四野瓜香果熟

桃子有近二百種 葡萄也有幾十種

【中國新聞社北京二十八日電】五年前大躍進中，在北京郊區四野建設的大片果園已經開始大量結果，北京人民今年盛讚大躍進的豐收……

新會崖南古兜山下交貝石新漁村（本報攝）

印尼上海游泳對抗

上海隊獲八項冠軍

客隊獲四冠軍一項破印尼紀錄

【中國新聞社上海二十七日電】印尼游泳隊和上海游泳隊今天在上海舉行第二次友誼比賽，結果，上海隊獲得八個冠軍，印尼隊獲得四個冠軍，女子……

寧夏夏糧增產 豐收喜訊頻傳

總產量比去年增加一成

【中國新聞社銀川二十八日電】寧夏回族自治區今年夏糧獲得豐收……

中藥增產

雲南貴州

對投資滿期十二年股東 華僑投資公司接受申請 辦理還股本及繼續投資

到期股金逾七成申請辦理繼續投資手續

【中國新聞社廣州二十七日電】投資於國營華僑投資公司的滿期十二年的股東，最近以來紛紛向該公司申請辦理領回了股金……

廣東省氣象台預報
九月上旬雨量仍少 或有一股颱風吹來
秋老虎犀利昨氣溫高達九三點六

【本報訊】廣東省氣象台昨晚十一時發佈九月上旬天氣預告稱，預計九月上旬初期，廣東省沿海地區有陣雨；上旬中期全省將處在熱帶高壓之下，天氣晴好；上旬末期廣東省可能受到一次熱帶低壓或颱風影響。預計九月上旬總雨量，北部二十—四十毫米，中部三十—六十毫米，珠江口以東沿海地區四十—八十毫米（約合一點六吋到三點二吋）。

該台同時發佈熱帶低壓報告稱，昨晚八時，熱帶低氣壓，中心位於北緯十七點七度，東經一一五點五度，就是在中沙群島東北方，約一百九十公里的海面上，距中心約三百公里範圍內，最大風力六級，預計未來將以每小時十六到十八公里速度，向西北方向移動。廿四小時內，中心最大風力將增強到七級左右，廿四小時後到四十八小時，將影響到海南島和湛江專區東部，以及雷州半島之間海面，今天下午到雷州半島地區，汕尾以西起有五到六級偏東風。

本港天文台報告：昨晚七時，颱風「紫娜」集結在日本東京之西南約二百二十浬，向東北偏東移動，時速十二浬。中國海之氣壓仍低，一度熱帶低氣壓，似乎在該處形成。

秋老虎連日襲港，昨天悶熱，據天文台紀錄，最高氣溫達九十三點六度。預測今日續炎熱。

鴨寮街危樓被封
兩百災民露宿街頭

【本報訊】深水埗鴨寮街二四一及二四三號兩幢三層高的舊樓，昨日下午四時突被封閉，居民狼狽搬落街過夜。

據說，鴨寮街二四五號，去年拆卸後，改建大廈。當時，其隔鄰之二四三及二四一號曾被杉木支撐，然後才進行打樁工程。——萬寶大廈。這座新大廈接近完成時期，可是二四一及二四三號的地基被發現有些不妥，其中二四三號半邊舖位之瓦×摒把店，因地勢低凹的問題，致無法上舖。

工務局人員調查了這種情況後，於本月八日貼出通告，着二四一及二四三號兩層樓宇的全部住客須在本月十九日遷出。住客以難找地方搬遷，致遲遲未遷離。昨日下午四時，工務局乃通知警方把上址予以封閉，不准人居住。兩百多居民在匆促中搬家，其狼狽情形可想而知。

下午五時許，港府社會福利署派員到場登記。全部居民昨晚在街邊露宿，今日將去牛頭角臨時安置所棲身。

港府新聞處昨晚九時十七分消息：九龍深水埗區鴨寮街二四一及二四三號危樓災民二百十七人，已接受社會福利署緊急救濟登記。其中男子五十二人，女子六十一人，兒童一百零四人，共四十戶。昨晚已向災民派飯。登記工作約下午五時開始，二小時半後完成。

鴨寮街危樓，其旁有竹架者為新建成大廈（本報攝）

危樓居民昨夜露宿街頭（本報攝）

青山道七咪半
車禍一死四傷

【本報訊】昨日下午五時許，荃灣青山道七咪半從上古道口附近，一輛新界的士與貨車相撞，發生一宗嚴重車禍，一死四傷。

死者為鐵石的士車主譚永生，的士車牌AB四X一九號。據說，這輛的士本有司機，惟司機有病已兩三天沒開工，死者遂親自駕車做生意。昨日下午五時，譚永生駕車駛至現場時，因閃避一輛垃圾車，究和一輛同X醬園的貨車相撞，致車頭盡毀，譚傷重斃命，另有兩乘客受傷：㈠陳錫，四十歲；㈡陳浩，三十二歲，俱住葵涌木屋。至於貨車的司機及工人[illegible]受傷。

【本報訊】港府新聞處消息：昨日下午五時十五分，一青山道近上古道路，一小型貨車與新界的士相撞，另一男搭客重傷；貨車司機與兩名跟車者輕傷。當時貨車由荃灣方面駛去，死者名譚永生，住九龍砵蘭街一五六號地下。重傷者陳浩，四十歲，住荃灣葵涌一二七號木屋。

傷者：㈠羅X變，十二歲，傷手；㈡羅X興，七歲，斷腳，住天后廟山木屋。昨日下午五時許，有兩姊弟在留仙街口被巴士撞倒，送院救治。

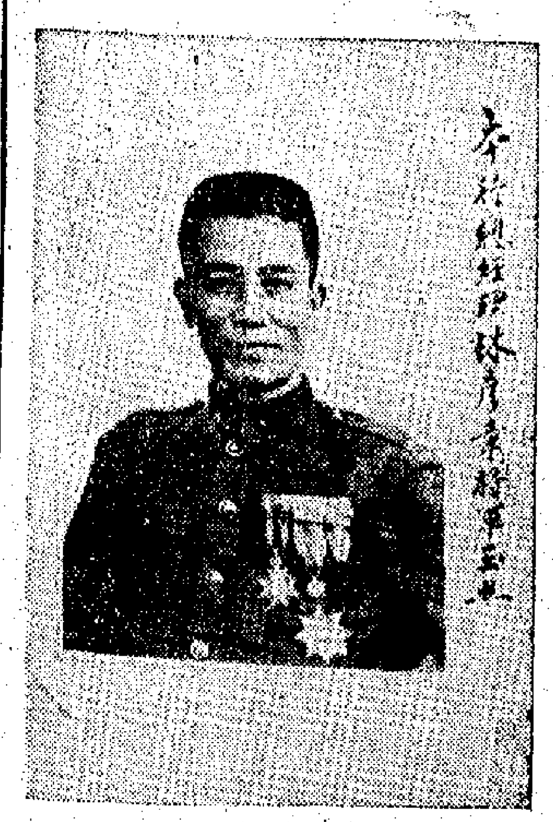

冒牌將軍靠此「撈」起

冒牌將軍林彥寧，就是靠這兩張嚇𠵱家，騙過軍政要人，呃過多少社會名流和商人，最後終於露出豬尾巴。

冒牌將軍的新聞，最近鬧到滿城風雨，街談巷議，不少人為這個廖登「欽差大臣」的「撈」史笑痛肚皮。且看，在香港最近十年間撈「武」扮「威」的「少將」實在是個大騙子。

荃灣福來邨廉租屋
目前繼續接受申請
蘇屋邨落選者可轉申請福來邨

【本報訊】港府新聞處消息：香港屋宇建設委員會現仍接受入住荃灣福來邨之申請。

該委員會在一項通告中宣稱：一切有關申請入住福來邨及涉及該邨管理事宜，現概由荃灣海壩街永興樓福來邨辦事處處理。申請入住福來邨者，以每月全家總入息四百至七百元為合格。

申請須由戶主辦理，申請人可將其姓名、住址及本人身份證號碼，郵寄福來邨辦事處事務經理。

每位申請人均發回回條一張，上列申請號碼。此號碼將在下次抽籤時，決定申請人是否能獲優先調查，惟不發出表格。

屋宇建設委員會同時宣佈，深水埗蘇屋邨已全部落成，各樓宇單位亦全部租出，凡申請該邨落選之申請人，其申請書絕不能轉作該會屋下其他任何一邨之申請書，但他們擬申請荃灣福來邨，當可辦理。該會現已擬受理申請入住其他各邨之申請書。

【本報訊】荃灣福來邨廉租屋申請手續，數月前已由屋宇建設委員會接受辦理，部分申請者最近已接獲屋宇建設委員會的信件，被通知前往辦理接受調查經濟的手續。

三艘運水船約滿
另三艘陸續來港

【本報訊】綜合港府新聞處消息：有三艘運油船即將參加本港之運水船隊，來往本港與珠江之間，以代替三艘下月租期屆滿之運水船。新租之三艘運油船為：巴拿馬籍油輪「多爾京勒運」號，淨重一八、一五〇噸；利比里亞註冊之「瑪利羅沙」號，一七、六五〇噸，懸掛××旗之「阿利安」號，二一、一〇六噸。它們將代替「伊安德」、「朱安尼」及「福鳳九」號擔任運水工作。因該三艘運油船之租約將依次於九月十日、廿九日及廿九日滿期。

「多爾京勒運」號已於前晚駛進港海，將在九龍船塢清洗目前運載重油之油槽，該輪吃水廿九呎，可載水一六、六〇〇噸。「瑪利羅沙」號定今日抵港，該輪吃水廿九呎，可載水一〇〇〇〇噸。「阿利安」號預料可於星期五抵港，該輪吃水廿九呎，可載水一八、五〇〇噸。

本港水塘存水：昨晨九時，本港水塘存水四十一億六千二百萬加侖，淨水池存水一億七千九百萬加侖，此外尚有一千六百萬加侖未經過濾之水。總存水量為四十四億三千七百萬加侖。

影星高寶樹夜歸遇襲擊
仆倒塵地道手胸受輕傷

【本報訊】國聯片明星高寶樹昨晚九時半左右，行經尖沙咀摩地道時，突被一名男子糾纏，被襲以老拳，被擊倒地，事後高寶樹被送往醫院驗傷，臉部、手部被打傷，幸傷勢不重，當即返回清水灣片場宿舍休息。

據說高寶樹於一個月前與丈夫吳南分居，昨晚高從補習先生家裏出來，冤家狹路相逢，在街頭與吳南冒相遇，不久即發生此事。

雙雙東遊日本昨返港
任白在機場被影迷包圍
任劍輝說今年唔登台

【本報訊】本港影劇雙棲明星任劍輝和白雪仙，本月初去日本遊覽，於昨天下午四時乘德航班機返港，在機場受到數百戲迷和影迷的包圍，幾乎不能脫身，結果出動了警察維持秩序。

任劍輝昨天穿黑綢旗袍，白雪仙着淡黃色西裝褸衫。她們一出閘口，便被戲迷和影迷團團圍住，連迎接她們的大批伶星和親友也無法近身。若干壯士擁着她們出門口，但是戲迷和影迷們緊隨着不肯散開，因此又回進接機室，將她們送上停入美麗華餐廳。大批戲迷和影迷被拒於餐廳門外。

任劍輝說，此行十分愉快，兩人都肥了些。她們特別中意箱根的景色，也到別府去洗了溫泉。有人問任劍輝的身體是否完全恢復健康了，白雪仙代答：「她精神好，唔知幾好！」

任劍輝又表示，拍片工作，天涼些可能會恢復：大戲今年大約唔唱了。

任、白在飛機上九七〇七號私家車匆匆離開機場。

昨天迎接她們的有陳錦棠夫婦、何非凡、李寶瑩、余麗珍、林鳳、羅艷卿、曹達華、胡楓夫婦、蘇少棠、白玉堂、任冰兒、李少芸、陳寶珠、秋水、梁寶珊等多人，在機場迎接她們的還有日本航空公司香港分公司的經理等。

任白在機場（本報攝）

天氣與潮水

風：輕微至和緩東風，天色晴朗，天氣熱。

高潮：上午四時四十六分，晚上八時五十三分

低潮：下午一時五十分，晚上十時十一分

人事登記九龍分處
本星期六暫停辦公

【本報訊】港府新聞處消息：九龍利土何路十七號總樂大廈人事登記處九龍分處，將於星期六停止辦公，以便進行粉飾工作。九龍居民擬申請重行登記及補領遺失之身份證者，可暫緩申請，以俟下星期一該處恢復辦公。粉飾期間，如有緊急申請，始可向維多利亞公園附近銅鑼灣裁判司署大廈人事登記處香港分處辦理。

香港「華德」案餘聞

【本報訊】處理水務的港府副工務司冀而芹，昨日下午在新寧招待所舉行的東區扶輪會午餐會上講話，讚揚香港人在水荒時候與當局的合作精神。

他透露：在當局宣佈四日供水一次之後，四日中共收到二千一百次的投訴，後來減到九百次。

小舞孃招待記者
說道事情不澄清有面見爹娘

【本報訊】香港「華德」黃文成被判入獄三年後，餘波未了。昨日下午二時，宮殿舞廳一同名舞孃，為透露女子麥念慈被迫下海宮殿舞廳伴舞一事，在瑞宮酒樓舉行記者招待會，否認其事。

麥念慈昨日身穿灰花摩登開胸移裙，咖啡色黑手袋，穿黑高跟鞋，身材健美，笑臉迎人。宮殿舞廳經理李容及麥念慈的兩個女友同時出席。

李容首先致開場白，麥念慈原名張桂通，廿歲，曾在英文中學就讀，去年下海宮殿，從未臨槽。

麥念慈在答覆記者詢問時說，她根本不認識黃文成，至於案中提及的「大婆」，她亦不知有其人。

[illegible]

麥念慈在昨天的招待會上，多數有問必答，始終笑臉迎人。三時，招待會始告結束。

舞女麥念慈與宮殿經理李容

明日公眾假期
郵局將不派信

【本報訊】明天（星期五）為公眾假期，港府及銀行、洋行等均放假一天，郵政局全日不派信。至於港島郵政總局、九龍郵局及尖沙咀郵局，由上午九時至正午十二時仍開放營業，其他各郵局均休息。

希爾頓酒店竊案
警方尋找「上海劉」

【本報訊】警方消息：昨日下午在九龍某金舖起回前日希爾頓酒店地下一首飾店被盜去之鑽石胸針。警方現欲與混號「上海劉」之劉錦開（譯音）會面，相信其人能協助警方調查此案。該人（見圖）年四十六歲，又名張遠盧（譯音），此人係上海人，能操廣州話、國語及上海話，身高五呎五吋，膚黝色，身材瘦削。

修頓球場內
今晨有兇案

【本報訊】今晨零時，灣仔修頓球場內，警方人員發現一個男子[illegible]，通知管理人員，[illegible]百數十人圍在鐵絲網外觀看，警方人員入球場後，始知傷者被人打傷，結果乃召救傷車到場，將傷者送院。據說，該人年約四十歲，赤膊，穿長褲。

小火傳虛驚
五金機器廠

【本報訊】昨日下午六時許，土瓜灣下鄉道四十八號地下開設的五金機器廠發生火警，燒毀一批油料及衣物等。

赴日考察後
梁球琚返港

【本報訊】恒生銀行常務董事、大昌貿易行總經理、香港中華總商會會長、美麗華酒店董事長梁球琚，[illegible]赴東京，昨天下午乘日航班機返港。梁球琚此行在日本各地考察商業。

中區旺舖轉讓

中區地價高揚，租金昂貴，茲有平租舖位轉讓，在永吉街，月租五百元，舖闊13尺，深52尺，高16尺，有閣樓、有電話，包轉租單，掮免。

合者請電話445682 445482洽。（每日上午十時至下午六時）

婦兒內科中醫 鍾甫

醫館：灣仔道十號 時間：上午十時半至下午二時（星期六休息星期日照常）

住宅：上環新光酒店三二六室 時間：下午四時至六時（星期六及星期日休息）

酒與詩

上海市食品進出口公司

地址：上海中山東一路26號 電報掛號："FOODSTUFFS" SHANGHAI

香港代理處：五豐行 中國銀行大廈 電話：[illegible]

各國貨公司食品公司及多間酒館均有出售

3359

辦學校設所收託兒童
九龍婦女會成績顯著

徐公遜夫人（萬谷瑤）、李濟民夫人（劉璧如）、陳聽鑫夫人（陸慕賢）、潘世安夫人（力智婉）、徐迺夫人（陸慕貞）、鄺躍東夫人、黃羽佳夫人（陸瑞英）、黃恩慶夫人（金嫃輝）、鄧武剛夫人（李寶彩）

雜架聯誼會今慶三周年 四屆職員

【本報訊】港九雜架同業聯誼會今（二十九）日，舉行慶祝成立三周年紀念及第四屆職員就職典禮。今日正午十二時，在會所內舉行茶會，招待會員家屬；下午六時在長城酒家舉行就職……

在法蘭福克展會 香港貨受歡迎

提出加薪，勞資雙方在一小時，香港啟德……班工人曾在前晚停工半小時……接觸談判中。新華廠後……亦停工兩天。現在資方已表示有得加。

婚姻註冊處的女副主任邱採桓

香港中台

[illegible]

辦學校設所收託兒童 九龍婦女會成績顯著
陳倩華楊雪寶等昨天當選執委

【本報訊】九龍婦女福利會昨日下午三時，在會所召開會員年會，改選第八屆執委。選舉結果，李丽群夫人（陳倩華）、馮錦聰夫人（楊雪寶）等二十九人當選為執委。

年會上，先由李陳倩華致詞，梁黎淑貞報告籌備改選經過，劉凌蘊秀報告財務開支，馮楊雪寶作會務報告。

馮楊雪寶稱：「在教育方面，本會九龍道的李炳紀念學校，上午私立及下午津貼學校之學生人數，經常保持一千名以上。不過平民小學夜校，則以京士柏及何文田區之遷拆，學生人數逐日減少，頗引為憾。

「家政方面，本會之車縫班，昔日在元洲街雅府合用時，每月平均學生人數為三十名左右；但自遷入新址後，地方寬闊，車縫班之座位有求過於供之概，故最近已增辦車縫夜班，來學者亦至踴躍。本會擬開設之烹飪班，限於制水期間，暫停開辦，但一俟制水放寬，即行招生開辦。

「服務方面，最顯著者為託兒所之興建，本年元月已完成。此建築物佔地三千餘呎，此兩層樓宇，可容兩歲至六歲兒童六十名，全部建築費用約為十二萬五千元，設備費用約為二萬五千元。本年三月，已正式收託兒童，每名每月收費卅五元；收托時間由上午八時至下午六時，每日供給兒童三餐。

「本會全年共出助學金為三千六百五十七元，受益學生共有三十三名。」

在通過年結之後，即進行改選，由華民署婦女聯絡官李子農夫人監選。選舉結果如下：

李丽群夫人（陳倩華）、馮錦聰夫人（楊雪寶）、顏煥波夫人、李顯祥夫人（馬瑞英）、陳楠庭夫人（方君璞）、邵維銳夫人（曾翠君）、張紹德夫人（梁淑貞）、黎子正夫人（凌蘊秀）、何英、包永沂夫人（李嘉芳）、俞振夫人（俞梅珍）、李茂夫人（江瑞雲）、包若表夫人（周茂瑜）、徐蕙儀、曾漢初夫人（李玉珍）、李錦良、徐公遜夫人（萬谷瑛）、查濟民夫人（劉璧如）、陳廳鑫夫人（陸雲霞）、潘世安夫人（方睿婉）、徐述夫人、鄧達東夫人（張鳳英）、黃羽佳夫人（羅瑞英）、黃恩慶夫人（金慎輝）、鄧漢劍夫人（李曾彤）、陳永滿夫人（張蘭賢）、孔智文等二十九人為執行委員；羅伯京夫人（周長眞）、廖烈武夫人（陳嘉錦）、高李玉珍、杜永鏗夫人（譚秀娟）、周文軒夫人（嚴雲鑾）、林貴文、蔣應政夫人（馮坤柔）等七人為候補執委。

九龍婦女會昨改選 圖為李丽群夫人致詞。坐者左起：李丽群夫人、馮錦聰夫人。

今天備忘錄

港九私立中文學校聯合會（下午四時）在英京酒家舉行會員大會。

香港家庭計劃指導會（下午五時四十五分）在總會所舉行年會。

香港基督教培道聯愛會（下午九時）在大會堂舉行六十年周年紀念暨九龍分會成立、本年度徵求會員出發禮。

鄉村演戲酬神 可以申請免稅
南丫坪洲盼改善小販換牌辦法

【本報訊】離島各區鄉事首腦對當局現行的小販新制，引起頗多疑慮。理民府日前召開的鄉事會首腦會議時，他們曾提出此問題，又再提出。理民府請教育當局周覺鐵出席，闡述此問題。

西貢離島區理民府官士陶昨日召開的鄉事首長會議，官方出席者有副理民府邵榮爾、總務主任變立、聯絡官處志忠及雅倫爵官、高級教育司署周覺鐵；鄉事會主席到會有周理納、馮北財（長洲區）、袁華照、楊永麻（梅窩區）、張志成（大嶼山南區）、劉松興、李志芳（大澳區）、羅來德（東涌區）、林樹寧（坪洲區）、陳有業（南丫島北段）、陳伯賢（南丫島南段）。

士陶在會上報告一項華民政務司署的通知，他說，演神功戲可由理民府證明，申請豁免稅項及消防費。鄉事會主席認為申請演神功戲的手續，應再加以改善，簡化各項手續。雅倫爵表示短期內將舉行一項小規模的衛生常識展覽，如果成績良好，將進一步擴展全新界。

大嶼山南區投訴，該區十鄉村民到長洲醫院診病，被令要轉往沙螺灣醫院，時詢問港府將採取服務之宗旨辦法。

南丫島、南丫北南區鄉民到香港仔衛生局辦理，有所不便；坪洲亦聞有被指定往長洲辦理，亦感不便，盼當局按月派員駐鄉事會受理。

理髮職工今祝會慶

【本報訊】理髮室職工總會今晚九時，在灣仔軒尼詩道頤園酒家二樓，舉行成立十周年紀念及第十一屆職員就職典禮。同時並舉行聚餐聯歡。屆時將有一番熱鬧。

雜架聯誼會今慶三周年
四屆職員同時就任

【本報訊】港九雜架同業聯誼會今（二十九）日，舉行慶祝成立三周年紀念及第四屆職員就職典禮。今日正午十二時，在會所內舉行茶會，招待會員家屬；下午六時，在長城酒家舉行就職典禮，有豐富的聯歡節目助興，並設宴聯歡大眾。

該會第四屆新職員：理事長招志成，副理事長梁枝容，組織陳燦、黎棠，總務蘇萬榮、張義生，財務馮南山、黃錫，福利黃嫦、馮炳光，康樂陳業、蘇錫源，交際吳少育、黎錦生、馮作、賓應麒、關錫卿、周少秋、龍翔、黃祥等。

夏令時裝卅襲 今在九龍門靚
麗姬公司二次舉辦

【本報訊】麗姬化粧品公司舉辦的第二次夏令時裝表演大會，定今天下午三時半，在九龍門靚大廈舉行。參加競選的有多家本港著名時裝公司。截至目前止，已有多個單位報名參加。今天展出的時裝，除價格在五十元以內的棉質時裝外，還展出總共將有三十襲最新款式的時裝，將在其中分最高的三十襲，並展出各種出品。這次表演不售門券，多家街坊會參加決賽，錄取名次。所得之款將捐贈本港慈善機構。

在法蘭福克展會 香港貨受歡迎
利銘澤將於今天返抵香港

【本報訊】港府新聞處消息：昨日據法蘭福克秋季貿易展覽會消息，香港陳列館「生意興隆」，截至目前為止，該展覽館的展覽部份，接到訂單四五七宗，香港陳列館的展品甚受觀眾歡迎。

香港陳列館之參展，已超過一九五七年法蘭福克貿易展覽會期所登記之詢問事項。當時香港亦有參加。香港陳列館亦甚受觀眾歡迎，香港旅遊協會之攤位，每小時接見八百人。

【本報訊】港府新聞處消息：利銘澤率領香港代表團參加法蘭福克國際展覽會後，將於今日返抵港。該展覽會於八月廿五日開幕。前晚香港代表團在香港陳列館舉行招待會，來賓中有西德政府官員及商界人士等。利銘澤在招待會上說：在世界各地保護主義抬頭之際，西德擁護自由貿易，是值得感謝的。

廠商組團考察中東
已定十月初出發 現仍接受報名

【本報訊】香港中華廠商聯合會發起組織中東工商業考察團，並組織香港工業品外銷，目前該團行程，定十月初出發，將前往中東各大城市考察工商業，如欲參加者，可於九月五日以前報名，以便辦理旅遊手續。

中國婦女會建校
丘佐榮捐十萬元

【本報訊】香港中國婦女會最近發動建校籌捐，獲得各界熱烈響應，華僑商人丘佐榮捐十萬港元。未來新校將名為「香港中國婦女會丘佐榮學校」。建校籌款委員會主席郭贊夫人，昨日親訪丘佐榮夫婦接受十萬元支票，代表該會及未來受惠學童表示致謝。

婚姻註冊處將有女主管
是一位賽車名手的太太

婚姻註冊處的女副主任邱採柏

【本港訊】香港政府新聞處消息：婚姻註冊處副註冊官邱採柏將於下週一出任婚姻註冊處主任，主持在大會堂婚姻註冊處舉行之結婚儀式。邱採柏就任新職後，將根據本港法律舉行婚禮程序，或有關結婚的其他問題，向男女雙方提供意見，並將監督大會堂婚姻註冊處之工作。她是名賽車手ALBERT潘的夫人。九龍婚姻註冊主任夏德文將於同期內退休。

保良局總理聚餐
日籍婦女昨參觀該局

【本報訊】保良局總理聯誼會，昨晚在大華飯店舉行第五十二次聚餐。該會擬向有限公司申請註冊，昨晚會上將章則草案送各會員徵求意見。該會並選舉本年度選任學務委員及義務核數。昨晚出席者有該局當年總理湛兆霖主席、首總理黃炳耀、關如彭、陳超常、羅發儀、黃卓文、余錦麟、謝衰、林樹鏵、王滋、炳文、毛雲龍、陳百賢等。

【本報訊】日籍太太團胡千代等，昨日下午二時，前往保良局參觀，該局主席關如彭、首總理湛兆霖、黃炳耀、陳超常及總理等親自歡接，並由代總幹事李伍得貞引導參觀各部門。

參加三院義唱籌款 新馬師曾將唱京戲
曾正等連日分訪各界籲請支持

【本報訊】東華三院為籌建設置，計劃在下月舉行的第二次紅伶義唱籌款大會（香港電台同時轉播），已獲新馬師曾、梁好述、南紅、吳君麗、陳小鳳等名伶答應參加義唱。此次舉辦義唱，各紅伶將歡唱十餘闕，並由名作曲家撰譜新曲，以飫歌迷耳福。新馬師曾除與名伶合唱外，並獨唱名曲，其中一首京戲。

大嶼南區鄉會 下月開村代會

【本報訊】大嶼山南區鄉事委員會，定（九）月三日正午召開村代表會議。

搪瓷廠工人請加薪 多家已獲談判解決
各廠代表開會盼其餘廠家與工人協商

【本報訊】港九搪瓷總工會昨晚召開各廠工人代表會議，商討爭取實現增加工資問題，到有各廠工人代表數十人。各工人代表在會上指出：目前物價上漲，房租、交通、生活費越來越困苦，要求增加工資百分之十至十五，以彌補生活上的開支，是合情合理的要求。並表示有信心爭取實現增加工資。工會代表在會上闡明了，對各廠工人要求增加工資表示關懷，並望各廠資方迅速同工人談判，接納工人要求。該會接納工人代表的要求，日內致函勸請資方。

九龍紗廠工人 昨往訪勞工處 盼促資方談判加薪

【本報訊】九龍紗織廠工人代表為勞資糾紛事，昨往訪勞工處，要求促資方早日與工人談判解決糾紛，並說明資方接見他們的期限已過。他們於昨日上午十時，由勞工處一位主任接見。工人代表陳述事實後，勞工處方面表示不滿。工人代表：工廠方昨日通告：如工人於本月廿日前不返工，便要從新登記。廿日之後，工人對廠方這項措施，甚表不滿。

又訊，東南紗廠工人代表前日往見資方，由廠長接見。對工人所提出的生活津貼問題，廠長表示「做唔到」，致會談無結果。

又訊，據工人稱：太平洋、南豐、永興廠工人，自本月中旬向資方要求增加工資一成後，初期談判未有結果，太平洋廠部工人的個別小組，曾一度罷工，到目前，三間廠勞資談判，已獲結果，計太平洋資方答應每人每日增加工資由五角至八角；南豐廠資方答應由四角至八角；永興廠則一律加四角。新華廠及香港廠的工人，亦於日前向資方提出加薪，勞資雙方在接觸談判中。新華廠後，一班工人曾在前幾停工半小時，香港廠於前幾天亦停工兩天，現在資方已表示有得加。

中區坊會換身份證
登記處長昨往參觀

【本報訊】中區街坊會於上星期開始，在會所設立臨時登記站，特區內居民辦理換領新身份證。至昨日止，在該會辦理換領新證者，接近二千五百名。人事登記處正副處長米爾及伊雲士，昨日下午，聯袂至該會訪問，參觀換證工作情況。

中總商品陳列今明最後兩天
信裕攤位送茶葉

【本報訊】中華總商會舉辦「商品陳列介紹」，昨日起展期三天，至明（三十）日即告結束。連日來，各界人士前往參觀者擁擠。參加此次商品陳列的信裕公司，為酬謝觀眾，最後一天（八月三十日），免費贈送中國茶葉一千餘包。參觀者人人可得，贈完為止。

北角渡海碼頭今揭幕
油蔴地公司現有十六航線六十一艘船

特稿

【本報訊】香港油蔴地小輪船有限公司定今日下午四時，舉行北角新碼頭揭幕典禮，請港府工務司郎勵德主持剪綵。儀式完畢後，舉行試航。

香港油蔴地小輪船有限公司，從九月一日起，又增關兩條新航線（北角至九龍城、北角至紅磡）。屆時，該公司共擁有十六條航線了（其中七條是離島航線）。

香港油蔴地小輪船公司創辦迄今，已有四十年歷史。其成立日期，是一九二三年十一月五日，翌年（一九二四年）一月一日開始營業。當時，只有佐敦道、深水埗及旺角三條航線，同時僅得小型木船十一艘。其後改裝為蒸汽船或拖船，每艘載客量僅有一百十五名。後來陸續開闢離島線、九龍城線及紅磡線等。至於汽車渡海小輪之出現，是在一九三二年。到了一九四一年十一月底，該公司已擁有小輪卅一艘。太平洋戰事發生後，公司小輪損失很大，及至一九四五年日寇投降，公司屬下的小輪仍可以行走的只得二十艘。

現在，油蔴地小輪船公司共擁有小輪六十一艘，年內尚有四艘小輪可完成下水航行。

中大部分由蒸汽推動，新建的小輪只有兩艘；每艘小輪的載客額設多不超過一百。（田嵐）

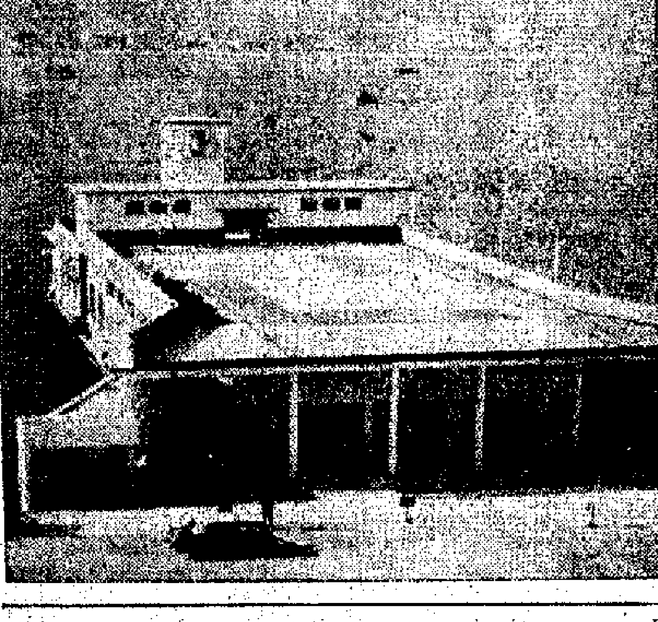

北角新小輪碼頭

百樂門
第七天映
連日滿座 欲罷不能
一流演員 大明星張仲文主演 最新艷情
二十七壯士 中文片上
今十二點四早場 秋風大結局 林鳳胡楓主演

今日廣播·電視

香港中台
[illegible]

商業一台
[illegible]

商業二台
[illegible]

麗的銀台
[illegible]

麗的金台
[illegible]

麗的電視
[illegible]

澳門綠邨
[illegible]

港棉織品下年度輸美 美擬與港簽雙邊協定

港廠商對協定內容現尚不知

【本報訊】消息靈通的棉業人士說，美國擬與香港簽訂的棉織品雙邊協定內容，他們尚無所知。

關於行將來臨的下一紡織品輸美與明年度港貨去銷的安排，港｜美雙方早已有所接觸，由於美方提出的紡織品分類法，會引致港產棉織品去銷不加反減，港方一直未予接受。據外電報道，爭論多時的日、美紡織品貿易協議，近已在華盛頓簽訂，協議為期三年，第一年（即行將開始的第一年度）日本紡織品輸美量保持現行年度水平，第二年度加百分之三，第三年增加百分之五。

港方對日、美兩國談判結果一直非常關心。因為現時只知日美協議的概要內容，其體情況不清楚。棉業諮詢委員會最近亦未聞談及有關此事的新情況。

棉業人士說，外電報道美國將與香港簽訂棉織品雙邊協定，恐怕還是單方面的意願而已，香港方面對此事似乎未有新決定。

據外電報道，美國助理國務卿約翰遜表示，美國考慮與香港、葡萄牙及菲律賓簽訂棉紡織品雙邊協定，辦法與新近簽訂的日美協定差不多。

美商訂聖誕貨高潮已過

塑膠花扯去只微增 爆竹訂額比前減縮 英商大額訂單續來

【本報訊】美國的聖誕貨訂單大致已到齊，英國線的生意則是一面接單，一面付貨。

據洋行人士說，美國東岸入口商的聖誕貨訂單，現在多已寄到，美國西岸則因與香港的水路距離較近，預料九月份仍將有聖誕貨訂單寄來。至於英國方面，則大額的聖誕貨訂單要到九月才有較多寄到，付貨高潮將在十月份出現，現在運英的一部分聖誕貨，可說是「先頭部隊」。

就初步情況來看，美商今年訂購聖誕塑膠花的總量，比去年多不了多少，英商訂購塑膠花則比去年減退，但其中也有一部分大洋行所接到的訂單，是能夠保持往年水平的。塑膠玩具類美英訂單均續增，原子粒收音機去銷亦有顯著進步。塑膠珠鍊的生意，大致與去年相等，但由於美國訂貨增加而英國訂貨則減少，故美國已躍居為港製塑膠珠的第一名買家。爆竹的接單總額比去年略減，主要原因是美國訂購減少，但歐洲、南非、加拿大購貨則有增加。總的來說，今年聖誕貨輸往美、英及其他遠洋市場，仍比去年有些進步。

現在有些大洋行接到英商的塑膠花訂單，仍有價值二三十萬元一宗的，貨份分交給兩三家工廠代製，而在數月內分批付船運出。南非今年訂購爆竹顯著增加，據說總值有數十萬元。塑膠珠在美國已打開銷路，西非尼日利亞訂購下個貨也有增加，改變了過去幾乎全靠英國銷售的局面。港製塑膠珠鍊雖然在染色技術上仍不算十分完美，但因為價錢比日、意和西德貨低廉很多，故在美、英和西非均有一定的銷路，現在每月出口貨值都超過二百六十萬元。

港九類棉織品餘額 可照轉移條款輸加

限九月底前付貨九成五

【本報訊】港府工商處前晚對出口商發出兩項通告，都是有關棉織品輸往加拿大的。

第四十四號通告說，由八月卅一日上午九時起，港府工商處將採「先到先得」的辦法接受申請，准許商人將下列五類棉織品的未分配餘額，引用配額轉移條款輸往加拿大（即將某一項配額增加百分之五，而在另一項配額中扣除）。

一、未列名非針織之男裝睡服——每打當五一・九六方碼布折算。

二、未列名非針織之女裝睡服——每打當五一・九六方碼布折算。

三、非針織寬長睡服——每打當五一・九六方碼布折算。

四、非針織、非盤扭用之恤衫——每打當二四・四五七方碼布折算。

五、非針織之盤扭用恤衫——每打當二二・一八六方碼布折算。

每家公司的申請限額，不得超過一千打。

第四十三號通告的主要內容是，由於下列四類棉織品港商尚未利用配額轉移條款輸往加拿大，港府工商處決定改將額外配額開放，分配給提出申請的任何公司。

項目編號	最高申請額
八四一〇二〇	一〇、七八〇打
八四一一六三	三、三一六打
八四一一六五	一、六一四打
八四一一六七	五一〇打

上述九類棉織品輸往加拿大的配額，均限定九月底之前至少須付貨百分之九十五。

兩種原色布市價再扳高

【本報訊】兩種內銷原色布市價再扳高，昨天買家願還價已買不到貨。

鶴鶊牌扣布，每疋二十九元二毫已買不到貨，小額買賣昨天成二十九元四毫。一〇〇碼六〇組織的細布，每碼八毫至仙半的買賣亦絕跡，新價為每碼八毫四仙至八毫四仙半。

大鵬牌原色扣布，每疋仍售為三十元，鶴貝牌為二十九元五毫。金城牌原色斜布為二十七元二毫。

西貢米泰國米 港商近均少訂

前訂西貢米陸續運到

【本報訊】據米商消息，西貢的局勢雖然是動盪不定，但以前港方向該處訂下食米仍陸續運來。新近港商已少向西貢落手訂購食米，因為西貢的食米出口額已不多。

又，最近此間進口米商向泰國方面補進貨米亦不多，主要是泰米出口價與此間食米市情背和，訂來不化算，如百分之百二級大白米，泰方出口價每噸為五十四鎊半，貨到香港售價為每擔五十四元五毫左右，入口米商還要倒貼運費，所以訂購大減。

【又訊】昨天此間糙米大盤買賣價回定，正鋪成出約五千包，成價繼續趨順。

昨天正式開艙的入口米商增為六家，搵估的食米共二十三宗，其中有成交的佔十八宗，買賣均算不弱。內地米先後成交二千七百三十一包，泰米和西貢米則成過二千二百包左右。成價繼續疲軟，部份大米和米碎每擔比前再落一、二毫。

內地米每擔成價：石字絲苗五十八元二毫，絲苗五十五元三毫，粘米南占五十八元九毫，油占五十五元五毫，洪字絲苗五十七元二毫，日字油占五十六元三毫，星字新寧占五十六元一毫，多占四十六元五毫。

泰米和西貢米每擔成價：紅鳳白米五十四元八毫，紅鳳鷄白占四十六元，盤三塔白碌四十一元五毫，藍鵬象臨碌三十七元一毫，青地圓白米五十五元二毫，臨珠碌仔三十八元三毫，飛機碌三十八元七毫，黃泰山白米五十四元五毫，藍飛機白碌四十二元三毫。

港糖市却疲定

國際現貨價跌 捷克粗砂昨到二百噸

【本報訊】國際原糖現貨跌價，惟期貨價則繼續上升。香港糖市疲定。

倫敦原糖現貨，昨日報價為每噸四十八點五鎊，紐約現貨則下跌零點一五美仙而為每磅五點六二美仙。

期貨價則普遍每噸再升一鎊多。十月份貨價為每噸四十五點八五鎊，十二月為四十五點七五鎊，明年三月為四十五點五鎊，五月份為四十五點四鎊，八月份為四十四點四鎊，十月份四十點八鎊，十二月份三十七鎊。

週日國際原糖期貨再上升的原因，傳說是東歐幾個甜菜糖產國已設立一個出口聯價制度，訂出甜菜糖的最低出口限價，以防止貨價繼續下跌。因此，國際糖商對後市的原糖價已略轉看好。

昨日香港有一家批發商行辦到捷克粗砂二百噸，這批貨價早已於四、五月間沽出，現在只是運到「交花」而已。昨日有小量碼頭貨轉手沽出，成每擔四十六元。

各種砂糖拆價昨日無甚變動。榴花牌與長白山牌粗砂均拆每擔四十八、九元，台灣特砂為四十八元，太古X、A、粗砂五十元，波蘭粗砂四十六、七元，捷克粗砂四十六、七元，泰國與越南砂糖則為四十三、四元。

西貢商場未復常態 南越商停訂貨

西貢客近到港要求付前訂貨

【本報訊】西貢商場尚未恢復常態，惟最近兩天已有西貢商客來港，所以此間出口商對於西貢入口商訂購的貨物，多如常準備貨物付船。

據辦莊消息，南越局勢動盪不安，西貢商場尚未恢復正常狀態，有些商店仍舊是半掩門做生意，目前香港與西貢間的商業電報聯絡多數依然中斷。不過因為最近兩天有西貢客商來港，得與此間出口商作商業上的聯絡工作，有部分客商對港商表示，對前訂貨可以照常付船，所以目前此間出口商對於西貢入口商的舊訂貨，暫時停止入貨者，現亦恢復準備貨物付船。過兩天開西貢無船期，將來有船開往西貢時，可能有些舊訂貨運出。

【又訊】據南北藥材商消息，從上週至今，西貢莊暫停採購南北藥材。這些商人稱，目前西貢至香港的長途電話尚未復通，貨款亦未能匯來。據說，本港有些莊商，近日辦將前些時購下之藥材裝船運往西貢，但是更多的辦莊，暫停將貨付運。

南北藥材商估計，這裏的辦莊已購下但未運往西貢的南北藥材，約值八萬至十萬元。至於貨已運往西貢但是未收回貨款的南北藥材，[illegible]

日鉛水喉訂價堅穩

付貨期要遲至年底 港商仍要訂購以備應用

【本報訊】將近日本鉛水喉新訂價雖然無變動，比較穩，但付運期却要到今年底期遲兩個月。這是一種不正常的現象，因為恐怕港商反而要訂購，以備在需用時使用。雖然如此，據五金商說，更多些貨亦在較高的水平上，價格堅企，但因為據五金商估計，目前仍有困難，要多少種遲至十月份才能緩和，下月份要到下月中旬交付。

據五金商估計，由日本到港的鉛水喉，已有船期報出的共有四百噸以上。香港去年全年鉛水喉進口不過八千噸，由此可見，下月份鉛水喉市將有何變化，值得注意。

據悉，下月份到埠的鉛水喉，將相當大量，紛紛售賣花貨，而目前的花貨價仍高，有關的建築物將陸續需要水喉應用，現貨難找，以後只得購買花貨，以備往後應用。

美棉價轉順

【本報訊】據外電報道，紐約期棉價轉順。二十七日紐約棉花交易所收市時，十月份期貨每磅三三點五二美仙，十二月份期貨三三點三三美仙，即分別比上一天每磅回降點零九及點零二美仙。美棉現貨價，紐約方面仍報每磅三三五美仙。

布疋食品建築材料 緬擬輸入五億緬元

蝦米將由物資委會輸入

【仰光二十五日航訊】緬甸革命政府計劃在一九六三｜一九六四年財政年度內輸入價值五億緬元的布疋、食品和建築材料等舶來品（按：一九六二｜一九六三年財政年度只輸入外貨四億緬元）。新財政年度的外國貨輸入工作，將由貿易部主持，然後分給合作社、物資委員會和經濟發展公司等機構銷售。新年度的蝦米輸入將由物資委員會負責，並直接配售給人民。（按：目前外國蝦米的輸入是由經濟發展局負責輸入，然後交給第二號國民物資委會配售。）

緬甸出入口貨指導局在本月十日起至十六日這一週內，[illegible]可以輸出各種[illegible]口執照一百三十[illegible]口出商。

星膠續升

【本報訊】據膠商消息，星洲樹膠市價回升，昨天下午二時半星洲膠商報來各號烟膠片九月份花貨包落水價如下：一號膠每磅價叻幣六角八分半，二號膠每磅價叻幣六角七分半，三號膠每磅價叻幣六角六分半，與前天報價比較每磅微回升半仙分。

錫山梨今復來 昨到一批已銷清

【本報訊】錫山梨經於昨天運到[illegible]，即開艙成出，今天將有第三批貨抵港。方柿、楊桃和蕉等大艙成出仍多。

錫山梨吃香，昨天運來一千六百多件，全被果枱商人扯購一空，個子大而均勻，水分足，而食味甜，大艙每擔成六十七元。據果商說，今天將有一批新貨上市。昨天同時成出的有河南天生梨七百零四件，每擔成五十五元。

方柿來貨漸告增加，昨天約共有二百二十件上市，也即成出，一般貨每擔成一百一十二、一[illegible]

經濟新聞

股市昨續暢

部分股價稍回升 城市酒店跌幅却增大

【本報訊】昨日股市交投額達八十萬元，在最近的數週來，可以說是交投較暢的一個上午。

在股價方面，近來跌幅較大的黃埔、均益倉、置地、電話等，昨日市價均告回升。此外會德豐紗廠、聯合樹膠和啤酒股市價，也已回升一些。但以昨日的情形看，除會德豐紗廠股之外，其他漲價的股類暫時尚嫌劲力不足。相反的是，城市酒店股等近來成交少，昨日成交價却跌幅比較大。

城市新股目前市價雖然已很低，但往後難保不會再跌些，原因是下月起將要繳交第二期供款，不願意現款去供的人便將拋售。

會德豐紗廠股價，近來先後已漲了二毫，漲價的原因，主要是傳說該公司今年可能恢復派息。實際情形如何，當然有待公司方面宣佈。但因市場有此傳說，該股市價又落在票面價以下，有些人趁機吸進。

鈔呆金挺

【本報訊】昨日鈔息突然改低，美鈔市更難振作；K金反覆回起。

美鈔開市五七一・六二五，與上日尾盤相同；議息後市情趨順，曾降至五七一・五，是為全日最低價；上午收市五七一・六二五；午後價位呆定，就定住五七一・六二五，收市價仍無變。低息七毫。交收五千美元。

美匯市略回穩，開[illegible]因為息價突由加高低，資家大為有利；對美鈔市有間接影響，所以雖然美匯價回升，但美鈔市却難振作。

K金開市二五〇・六二五，收市升至二五〇・七五，收市價高收市。最低開市價，低息一兩，上午交收四十兩，下午交收一千四百兩。

瑞士匯價回升

【本報訊】瑞士銀行價昨日恢復調高，每百港元比前少〇・〇六二五瑞士法郎，即由每百港元兌七四・八七五瑞士法郎[illegible]

到岸未依時搬貨 宿務課徵貯存費

【宿務二十六日航訊】此間海關當局將對所有未於抵岸四十八小時內搬離碼頭的貨物，課徵貯存費。

海關官員表示，一宗貨物卸下後，除將記下卸岸時間及數量外，然後通知受貨人在四十八小時內搬出貨物，否則須付貯存費。

國際咖啡輸出分配額已決定

總數為四千五百七十三萬包 巴西佔一千七百八十二萬包

【本報訊】據外電報道，「國際咖啡理事會」在本月二十五日結束了它的首次會議，定出一九六三年十月一日至一九六四年九月三十日的一年內的咖啡總分配額為四千五百七十三萬二千六百二十二包（每包六十公斤）。

根據會議決定，一九六三｜六四年度的咖啡出口分配額如下：

玻利維亞二萬包，巴西一千七百八十二萬包，哥倫比亞五百九十五萬一千一百六十七包，剛果九十四萬零五百包，哥斯達黎加九十四萬零五百包，古巴一十九萬八千包，多米尼加五十萬四千九百包，厄瓜多爾五十四萬六千四百八十包，薩爾瓦多一百四十一萬五千二百零包，埃塞俄比亞一百萬九千八百包，危地馬拉一百三十三萬一千零五十五包，海地四十九萬八千九百六十包，洪都拉斯二十八萬二千一百五十包，印度三十五萬六千四百包，印尼一百一十六萬四千二百四十包，墨西哥一百四十萬三千九百一十包，尼加拉瓜四十一萬四千九百零九包，尼日利亞一[illegible]千里達（TOBAGO）[illegible]

西非生油今到一批

【本報訊】據油商消息，今天有西非新生油一批到港。因有這批貨，市場非洲生油昨天交投轉淡，有價無市。[illegible]

新界紅磚價漲

每萬升百餘元

【本報訊】近日來紅磚銷路暢旺，新界紅磚[illegible]

股市行情表（單位：港元）

股名	成交價	漲跌差價	成交股數
滙豐	320	——	200
黃埔	38	+0.250	300
均益倉	21	+0.200	1,625
大酒店	23.9	−0.100	500
置地	64.5/64/64.5	+0.500	3,299
信託	1.775	——	18,000
九倉	63.5/63	−0.500	360
九巴	22.4	−0.100	8,000
港燈	27.5	−0.100	4,300
電話	28.8/28.9	+0.100	1,100
電話新股	27.8	——	115
煤氣	13.8	——	500
太平	3.3/3.325	+0.050	4,500
怡和	10	——	2,200
英泥	65	——	213
連卡佛	20.1	——	1,000
卡佛股權	5	——	51
會德豐紗廠	4.25	+0.050	950
聯合樹膠	3.725	+0.025	5,000
啤酒	47	+0.250	1,300
城市	8.05/7.95	−0.250	1,800
城市新股	4.4/4.45	−0.050	2,280
先施	11.4/11.3	——	1,153

註：「漲跌差價」，係指前日收市價的差額。

昨天盛況空前 笑聲始終不絕
開學唯一前開心戲！
太平 璇宮 北河 利多 城金 油麻地 龍城 翠華 金星
林鳳 胡楓 梁醒波 余華 美駱 恭金雷
監製 梁醒波 陳皮 鄭仕樑

一對好冤家
今日續映
大導演莫康時力作
青年男女互相戀愛 花樣百出 笑料新鮮 兩小時足

高陞
今日四場放映

白蛇傳
林黛 杜鵑 主演

普慶 國泰 明天聯映 今日定座

周璇 趙丹 趙慧琛 魏鶴齡
成名傑作
聽她的歌
百名時代歌后不是對手
列為必看佳片
馬路天使

今天聯映

碧血金釵

新華·豪華 第十三天映
魚雷艇一〇九

樂聲·新聲 第二週
天火焚城記

普慶 今天最後四場
珍珠塔

麗聲·皇后·皇都 今天四場
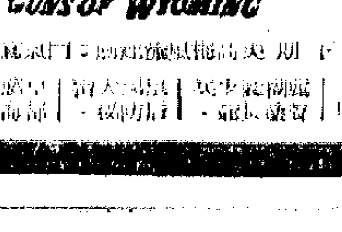
伏虎鎗
GUNS OF WYOMING

利舞台 今第三週
獵獸奇觀

大華 最後今天四場
陋室紅顏 上片 中文字幕

膠花出口得個「多」字

柯朗茜、奧士文納總統、寶根華利和正鋒等輪先後赴美，載出塑膠花約有三千噸。

【本報訊】美邦公司代理之菲律賓輪「奧士文納總統」號，定明日（三十）下午由港開往美國西、東岸港口，今日開始落貨。據公司方面消息，該輪現已接滿一千八百五十噸貨物運往美國東岸，惟運往美國西岸的貨物則仍可收取。現已訂位運往美國西岸的貨物，約有五百噸。

在訂位運往美國東岸的一千八百五十噸貨物中，仍以塑膠花爲最大宗，計接近一千噸。其次是棉織品三百噸，玩具則略爲二百噸。

據說，如果不是貨運公會對公會船接貨往美國東岸設有限額的話，則該輪還可收到更多貨物。事實上，現在公司方面已將許多過期訂位運往美國東岸的貨物推掉了。

【本報訊】銀行船公司代理的「寶根華利」，已於昨日上午到港，定今日下午又出口。該輪來自馬尼拉，無貨載到，主要是回港落貨去加拿大和美國。該輪開出前一直都停泊在九龍倉碼頭落貨，從訂艙的情形看，她此行裝出的貨物約達二千噸，其中主要仍是膠花和棉織品等。

【本報訊】美國輪船公司代理的「正鋒」輪，今天中午開往紐約等美國東岸港口。該輪有貨物一千噸運出，其中約八成是塑膠花及玩具。據說，該輪這次運出的貨物，在種類方面與平時一樣，未發現在聖誕節期間特別合銷的貨物。據預料，這類貨物要在十月以後，才有較多運往美國。

【本報訊】鐵行公司代理之「柯朗茜」輪，已於昨日下午四時取道日本開往加拿大溫哥華和美國西岸，由港載出貨物約四百噸，其中大部分是運往美國西岸的塑膠花、纖維、棉織品和雜貨，還有數十噸貨運往加拿大溫哥華。該輪因艙位所限，沒有收貨往日本。

長沙下月三日開澳

今天下午即可落貨

留港五天廠家可以慢慢來

【本報訊】太古公司屬下之「長沙」客貨輪，走今早十一時由神戶開到港，停泊於九龍倉碼頭起落貨物及乘客。據悉，它這次載來日貨只數十噸。

該輪定九月三日由港開往澳洲，今天下午即可落貨，計在港共有五天時間落貨，廠家可有充裕時間趕製貨物運出。據公司方面估計，該輪這次至少可載貨二千噸出口。

又，該公司之「重慶」輪，定九月二日由日本門司抵港，起落貨物後將於九月七日開往新畿內亞和南太平洋港口。因太古公司八月份內無船開往上述港口，香港市面在一個半月內將積存有不少貨物待運出口，故預料該輪載出的貨物將有千餘噸。

亞庇灣

今去鐵條香煙

【本報訊】隆源船務公司屬下的「亞庇灣」輪，今天開往亞庇、山打根及斗湖，裝出貨物四百噸。這一載貨中，有鐵條二百噸、香煙約五十噸、糖一百噸，餘爲雜貨。

瓷器到千箱

【本報訊】順昌船務公司屬下的「民興」輪，昨天從汕頭到港，運到貨物五千九百二十六件，共二百三十五噸。

這批貨物中，有瓷器約一千一百箱、涼果九十三箱、豬肉鬆十箱、餅乾七十箱、紗線三綑、醬油一百二十箱、楊桃一百二十箱、臘味二十箱、生菜二十籮、潤鴨一百六十籮、河粉六十箱、海鮮五十一件、魚網二百八十五綑、抽紗品一批、藥材十件、菜脯五百五十箱、鴨蛋七十箱、鴨張一百九十箱、生苧一千六百件、沙葛四十二件、生豬二百籠、潤鴨二百籠、魷魚三十箱。

大榮改今開

載有貨物二千餘噸

【本報訊】從龍航業公司代理之日輪「大榮」號，改遲於今早啟航往馬尼拉、宿務。該輪這次只得三百餘噸艙位供港商付貨，現已接滿貨物。另外，該輪載有二千餘噸日貨前往菲律賓。

泰貨來港增加

美西美順盛將到貨三千噸

【本報訊】據順盛行消息，該行屬下的「美西美」輪，今天上午從曼谷到港。該行稱，「美西美」輪運來白米一萬四千包、生牛三百五十頭、生豬九百頭及土產雜貨一千噸。

本月三十一日，「[illegible]」輪由港再赴曼谷。

又據，據該公司[illegible]「[illegible]」輪，將於本月三十一日從曼谷到港，載白米、生米、生粉、生油、生豬、生牛及豆子等約二千噸運來。

飛機時刻

（如需了解當日有關航班時變更，請向有關公司詢問）

今日到港班機

昌興：東京、溫哥華來，晚上九時十五分到。泛美：曼谷、西貢來，下午五時四十五分到；東京來，晚上八時四十五分到。國泰：馬尼拉來，晚上七時十五分到；大阪、台北來，下午九時五十分到；新加坡、曼谷來，下午一時卅分到。英國海外：倫敦、仰光來，下午五時十五分到；東京來，下午九時五十五分到。法航：東京來，下午九時廿五分到。泰航：馬尼拉來，上午十時卅分到；曼谷來，下午五時卅分到；東京來，下午九時卅分到。快達：東京來，下午九時到。民航：台北來，下午八時卅五分到。帝國航空：東京來，下午九時十五分到。菲航：馬尼拉來，下午四時到。德航：曼谷來，下午九時十五分到。印航：東京來，下午一時卅分到。寰航：東京來，下午五時十五分到；下午一時廿五分到。

今日離港班機

泛美：往東京，開下午六時卅分；往曼谷，開晚上十時十五分。國泰：往曼谷、吉隆坡、新加坡，開下午一時十五分；往馬尼拉，開下午三時十五分；往台北、大阪，開上午十時。法航：往西貢，開下午四時十五分。泰航：往曼谷，開上午十一時廿五分；往台北、東京，開下午六時十五分。快達：往馬尼拉，開晚上十一時。菲航：往馬尼拉，開下午二時十五分。民航：往曼谷，開晚上九時三十分。德航：往東京，開下午六時十五分。英國海外：往加爾各答、倫敦，開下午六時十五分。印航：往曼谷，開下午五時十五分。寰航：往曼谷、孟買，開下午二時十五分。

入口船期預告

船	名	開來港口	月日	公司
國泰	CATHAY	日本	8月31	鐵行
水星丸	SUISEI MARU	日本	8月31	大阪
凱雲士泰	RAVENSTEIN	日本	8月31	捷成
玫瑰威利	ROSEVILLE	馬尼拉	8月31	多利順
東海	TUNG HAI	高雄	8月31	東海
四川	SZECHUEN	澳洲	8月31	太古
馬迪嘉	SUMADIJA	歐洲新加坡	8月31	源林
海利	HAI LEE	新加坡	8月31	多利順
順成	SHUN SHING	曼谷	8月31	捷順
大中山	TAI CHUNG SHAN	金邊	9月1	順昌
第一金丸	KANA MARU NO.1	日本	9月1	東方
民德利	MANDALAY	歐洲馬尼拉	9月1	太平
京都丸	KYOTO MARU	新加坡	9月1	日郵
重慶	CHUNGKING	門司	9月2	太古
柏根	PAGAN	仰光新加坡	9月2	新興行
漢諾華	HANNOVER	歐洲新加坡	9月2	捷成
長浦丸	NAGAURA MARU	日本	9月2	巴拉多
多圖加士	TORTUGAS	美國	9月2	多利順
威華倫	WAIWERANG	曼谷	9月2	渣華
士打哥倫布	STRAAT COLOMBO	西非馬尼拉	9月2	渣華
沙利馬士基	SALLY MAERSK	曼谷馬尼拉	9月2	捷成
大華山	TAI WAH SHAN	曼谷	9月2	順昌
瑪利亞	MARIA FAUSTA	日本	9月3	新興行
帝汶	TIMOR	歐洲	9月3	股理基
明鋒	PIONEER MING	紐約	9月3	美輪
波斯亞士	PERSEUS	英國新加坡	9月3	太古
湯姆斯馬士基	THOMAS MAERSK	美國	9月3	捷成
萬利	MAORI	日本	9月3	法郵
嘉娜碧琪	RAGNA BAKKE	溫哥華洛杉磯	9月3	鐵行
多利茂	TOBAGO	歐洲新加坡	9月3	順昌
札幌丸	SAPPORO MARU	歐洲新加坡	9月3	日郵
寶林治	PRIMORJE	新加坡	9月3	源林
南海丸	NANKAI MARU	非洲新加坡	9月4	大阪
海聯	HELIOS	斗湖	9月4	多利順
木星丸	MOKUSEI MARU	日本	6月4	東方
奧沙打	OZARDA	日本	9月4	鐵行
寶順家	BUSUANGA	歐洲	9月4	寶隆
嘉利賓	GARRYBANK	東西非	9月4	銀行
坎拿拉	CANARA	喀剌蚩新加坡	9月4	鐵行
唐士北	TONSBERG	歐洲	9月4	多利順
安慶	ANKING	澳洲	9月4	太古
利芬士泰	REIFENSTEIN	歐洲新加坡	9月4	捷成
昌島丸	MASASHIMA MARU	東加拿大日本	9月4	巴拉多
羅斯福總統	PRES. ROOSEVELT	舊金山	9月4	總統
捷達	TSEDEK	西非	9月4	新興行
芬遜	FERNSIDE	馬尼拉	9月4	多利順
大華達	TRAVIATA	美國	9月5	多利順
力高連馬士基	NICOLINE MAERSK	美國	9月5	捷成
東英	EASTERN SAGA	日本	9月5	渣甸
桂林	KWEILIN	星洲	9月5	太古
天寶來	KNIGHT TEMPLAR	新西蘭	9月6	太古
萬利	VENTURA FELIZ	日本	9月6	巴拉多
萬新	MAURICIEN	歐洲	9月6	法郵
長和丸	CHOWA MARU	日本	9月6	海來
印度郵	INDIA MAIL	美國	9月6	福來
菲律賓郵	PHILIPPINE MAIL	美國	9月6	福來
廣東	KWANGTUNG	曼谷	9月6	太古
旭丸	ASAHI MARU	門司	9月6	太平
高麗熊	KOREA BEAR	菲律賓	9月6	美輪
漢堡丸	HAMBURG MARU	日本	9月7	大阪
德利嘉	TANAGRA	歐洲	9月7	順昌
辰春丸	TATSUHARU MARU	日本	9月7	巴拉多
菲律賓熊	PHIL. BEAR	洛杉磯舊金山	9月7	美輪
邊那丸	BENARTY	英國	9月8	邊行
珍施馬士基	JENS MAERSK	波斯灣新加坡	9月8	捷成
飛鷹	FLYING EAGLE	紐約喀剌蚩新加坡	9月8	和捷
寮國	LAOS	西貢	9月8	法郵
雅比吉	ABBEKERK	歐洲新加坡	9月8	渣華
基連加利	GLENGARRY	英國新加坡	9月9	渣甸
士巴尼吉	SPAARNKERK	歐洲新加坡	9月9	渣華
長島丸	NAGASHIMA MARU	日本	9月9	巴拉多
多富怡美利	DOLPHEVERETT	日本	9月9	福來
威靈頓城	CITY OF WELLINGTON	歐洲新加坡	9月9	銀行
安碧倫	AMPENON	溫哥華洛杉磯	9月10	渣華
佐治安臣	GEORGE ANSON	澳洲	9月10	捷成
麥賽賽總統	P.PRES. MAGSAYSAY	菲律賓	9月11	美邦
奧威利	OAKVILLE	美國	9月11	多利順
江州丸	GOHSHU MARU	馬尼拉	9月11	太平
日洋丸	NICHIYO MARU	北太平洋日本	9月11	巴拉多
協久丸	KYOKYU MARU	日本	9月11	東方
錫蘭	CEYLON	馬尼拉	9月12	太平
濟州	CHEJU	日本	9月12	福來
協新丸	KYOSHIN MARU	門司	9月12	太平
羅哈士總統	PHIL. PRES. ROXAS	洛杉磯舊金山	9月12	美邦
梁馬利	SOMALI	歐洲新加坡	9月13	鐵行
文珍	MUENCHEN	歐洲新加坡	9月13	捷成
培剌士	PYRRHUS	英國新加坡	9月13	太古
路德怡美利	RUTHEVERETT	新加坡	9月14	福來
達寶	TAPPUZ	日本	9月14	新興行
伊利諾	ILLINOIS	加拿大舊金山	9月15	渣甸
大家泰	TAGAYTAY	馬尼拉	9月15	多利順
加拿大郵	CANADA MAIL	美國	9月15	福來
伊路威利	EARLVILLE	南非南美	9月15	多利順
班丹	BANTAM	歐洲新加坡	9月15	渣華
飛行努力	FLYING ENDEAVOR	紐約喀剌蚩孟買新加坡	9月15	和捷
威爾遜總統	PRES. WILSON	舊金山	9月15	總統
夏寶	HAVORN	澳洲	9月15	太平洋
市鋒	PIONEER MART	紐約	9月15	美輪
亞拉斯特士	ADRASTUS	英國新加坡	9月16	太古
磁西	R. C. RICKMERS	歐洲曼谷	9月17	禪臣
普樂總統	PRES. POLK	暹羅	9月17	總統

輪船停泊表

船	名	停泊處	公司
艾爾娜	ELPENOR	太古碼	太古
新疆	SINKIANG	A13	太古
立興	HENRIK	B1	多利順
大利花	TARIFA	九龍倉碼	多利順
奉天	FENGTIEN	B11	太古
安天娜	ANTENOR	A9	太古
馬倫	MARON	太古碼	太古
碧干些雅	BRECONSHIRE	A10	渣甸

出口船期預告

歐洲線

船	名	開往港口	月日	公司
巴勒奴	PALATINO	意大利	8月31	天祥
碧干些雅	BRECONSHIRE	荷西德英	8月31	渣甸
安天娜	ANTENOR	利物浦	8月31	太古
凱雲士泰	RAVENSTEIN	法比荷西德	9月1	捷成
國泰	CATHAY	英西德	9月3	鐵行
萬利	MAORI	歐洲	9月5	法郵
昕吉	SCHIEKERK	歐洲	9月5	渣華
波斯亞士	PERSEUS	歐洲	9月6	太古
帝汶	TIMOR	利斯本	9月6	股理基
靜岡丸	SHIZUOKA MARU	歐洲	9月7	日郵
快富	FRANKFORT	馬賽鹿特丹漢堡	9月8	捷成
大加士	TAGUS	歐洲	9月8	多利順
高雲里城	CITY OF COVENTRY	英西德	9月8	銀行
愛美利亞	EMILIA PLATER	鹿特丹漢堡	9月9	天祥
海牙丸	HAGUE MARU	歐洲	9月9	大阪
邊多倫	BENDORAN	歐洲	9月12	邊行
堅拿	KIN	歐洲	9月12	寶隆
美林百士	MELAMPUS	英國	9月14	太古
蘇丹	SUDAN	歐洲	9月15	太平
蘇拉	SURAT	歐洲	9月17	鐵行
基連利安	GLENLYON	鹿特丹漢堡倫敦	[illegible]	渣甸
寶樂總統	PRES. POLK	那不勒斯馬賽	9月18	總統
東坡城	CITY OF EASTBOURNE	倫敦漢堡鹿特丹	9月19	銀行
邊那地	BENARTY	歐洲	9月20	邊行
伊利珍尼士	EURYGENES	鹿特丹安特衛普倫敦	9月20	太古
寮國	LAOS	馬賽	9月21	法郵
漢諾華	HANNOVER	倫敦安特衛普鹿特丹	9月23	捷成
安地勞查士	ANTILOCHUS	英國	9月24	太古
邊華拉	BENVALLA	歐洲	9月25	邊行
麥迪生路易	MADISON LLOYD	歐洲	9月25	渣華
錫蘭	CEYLON	歐洲	9月29	太平
利芬士泰	REIFENSTEIN	歐洲	9月30	捷成
基連加利	GLENGARRY	歐洲	9月30	渣甸
捷途	CHITRAL	歐洲	10月3	鐵行
多斯寶	TONSBERG	歐洲	10月8	多利順
文珍	MUENCHEN	歐洲	10月8	捷成
曼達利	MANDALAY	歐洲	10月15	太平
梁馬利	SOMALI	歐洲	10月17	鐵行

印・巴・中東線

船	名	開往港口	月日	公司
巴勒奴	PALATINO	亞丁盛得港	8月31	天祥
碧干些雅	BRECONSHIRE	亞丁盛得港	8月31	渣甸
安天娜	ANTENOR	亞丁盛得港	8月31	太古
東英	EASTERN ROVER	印度	8月31	渣甸
凱雲士泰	RAVENSTEIN	亞丁盛得港	9月1	捷成
國泰	CATHAY	亞丁盛得港	9月3	鐵行
長浦丸	NAGAURA MARU	印巴	9月3	巴拉多
奧沙打	OZARDA	印巴	9月5	鐵行
海迪	HAELDIS	印巴	9月5	多利順
萬利	VENTURA FELIZ	科倫坡	9月6	巴拉多
東英	EASTERN SAGA	加爾各答	9月6	渣甸
靜岡丸	SHIZUOKA MARU	亞丁	9月7	日郵
馬尼拉丸	MANILA MARU	近東	9月7	日郵
長和丸	CHOWA MARU	科倫坡	9月8	海來
辰春丸	TATSUHARU MARU	科倫坡喀剌蚩	9月8	巴拉多
快富	FRANKFURT	亞丁	9月8	捷成
大加士	TAGUS	盛得港	9月8	多利順
愛美利亞	EMILIA PLATER	亞丁盛得港	9月9	天祥
赤倉山丸	AKAKURASAN MARU	印巴	9月9	東方
山里丸	YAMASATO MARU	印巴	9月9	萬國
白馬山丸	HAKUBASAN MARU	科倫坡孟買喀剌蚩	9月9	東方
參宿	STAR BETELGEUSE	印巴	9月10	福來
多富怡美利	DOLPHEVERETT	印巴	9月10	福來
三春丸	MIHARU MARU	印巴	9月10	日郵
三崎丸	MISAKI MARU	印巴	9月11	日郵

東南亞線

船	名	開往港口	月日	公司
富貴	EMPRESS OF VICTORIA	山打根	8月31	永利
美西美	JACOB JEBSEN	曼谷	8月31	順盛行
德平	KAKAPO	金邊	8月31	德和
成正丸	SEISHO MARU	金邊	8月31	大同
巴勒奴	PALATINO	新加坡	8月31	天祥
亨利	HENRIK	婆羅洲	8月31	多利順
羅拔馬士基	ROBERT MAERSK	新加坡印尼	8月31	捷成
安天娜	ANTENOR	新加坡	8月31	太古
健龍丸	KENRYU MARU	西貢曼谷	8月31	日郵
東英	EASTERN ROVER	曼谷新加坡	8月31	渣甸
碧干些雅	BRECONSHIRE	新加坡檳榔嶼	8月31	渣甸
德寶華	TABOA	新加坡	9月1	順昌
利芬士泰	RAVENSTEIN	新加坡檳榔嶼	9月1	捷成

（左接出口船期預告）

船	名	開往港口	月日	公司
忠榮丸	CHUEI MARU	新加坡	9月1	泰山
大中山	TAI CHUNG SHAN	金邊	9月2	順昌
第一金丸	KANA MARU NO.1	曼谷	9月2	東方
國泰	CATHAY	新加坡檳榔嶼	9月3	鐵行
長浦丸	NAGAURA MARU	新加坡檳榔嶼	9月3	巴拉多
大華山	TAI WAH SHAN	曼谷	9月4	順昌
愛美利亞	EMILIA PLATER	曼谷新加坡	9月9	天祥

汕頭・上海・天津線

船	名	開往港口	月日	公司
東星	EASTERN STAR	上海	9月8	渣甸
基連諾芝	GLENORCHY	中國	9月19	渣甸
北海	PAK HOI	華北	9月24	[illegible]
芙連些亞	FLINTSHIRE	中國	9月23	渣甸

基隆・釜山・日本港口線

船	名	開往港口	月日	公司
麥迪生路易	MADISON LLOYD	基隆日本	8月31	渣華
奉天	FENGTIEN	日本	8月31	太古
士打麥哲倫	STRAAT MAGELHAEN	日本	8月31	渣華
巴勒奴	PALATINO	日本	8月31	天祥
東月	EASTERN MOON	日本	8月31	渣甸
芝保大士	TJIBODUS	日本	9月1	[illegible]

非洲線

船	名	開往港口	月日	公司
士打順達	STRAAT SOENDA	西南非	8月31	渣華
德寶華	TABOA	西南非	9月1	順昌
萬利	MAORI	卡薩布蘭卡	9月5	法郵
漢堡丸	HAMBURG MARU	西南非	9月9	大阪
士打莫三鼻	STRAAT MOZAMBIQUE	南非	9月10	渣華
瑞陽丸	ZUIYO MARU	東南非	9月10	日郵
芝萬捷	TJIBANTJET	東非	9月12	渣華
阿尼士丸	ATLAS MARU	東非	9月12	大阪
協新丸	KYOSHIN MARU	西南非	9月14	太平
軒利達馬士基	HENRIETTE MAERSK	西南非	9月15	捷成
達寶	TAPPUZ	西南非	9月16	新興行

美洲線

船	名	開往港口	月日	公司
丹迪	M.M. DANT	美國	8月31	渣甸
玫瑰威利	ROSEVILLE	加美	9月1	多利順
文陀	MENTOR	美國	9月1	太古
馬迪嘉	SUMADIJA	美國	9月1	源林
馬士達	BAY MASTER	美國	9月3	新興行
沙利馬士基	SALLY MAERSK	美國	9月3	捷成
明鋒	PIONEER MING	美國	9月5	美輪
芬遜	FERNSIDE	美國	9月5	多利順
昌島丸	MASASHIMA MARU	加美	9月5	巴拉多
隅田丸	SUMIDA MARU	美國	9月6	日郵
菲律賓郵	PHIL. MAIL	加美	9月7	福來
高麗熊	KOREA BEAR	美國	9月7	美輪
渝勝	CHUNGKING VICTORY	美國	9月8	[illegible]
飛鷹	FLYING EAGLE	美國	9月9	和捷
羅斯福總統	PRES. ROOSEVELT	美國	9月9	總統
協泰丸	KYOTAI MARU	西北太平洋	9月9	東方
春日山丸	KASUGASAN MARU	美國	9月10	東方
士打莫三鼻	STRAAT MOZAMBIQUE	南美	9月10	渣華
亞利桑那丸	ARIZONA MARU	美國西東岸	9月11	大阪
飛魚	FLYING FISH	美國	9月11	和捷
麥賽賽總統	PRES. MAGSAYSAY	美國	9月12	美邦
江州丸	GOHSHU MARU	加美	9月12	太平
好富佳恩	HOEGH CAIRN	美國	9月12	吉時
山月丸	YAMATSUKI MARU	美國西岸	9月12	萬國
日聖丸	NISSEI MARU	溫哥華西雅圖	9月13	巴拉多
御影山丸	MIKAGESAN MARU	美國	9月14	東方
山明丸	YAMAAKI MARU	美國	9月14	萬國
伊路威利	EARLVILLE	南美	9月15	多利順
多圖加士	TORTUGAS	加美	9月16	多利順
大加泰	TAGAYTAY	美國	9月16	多利順
飛行努力	FLYING ENDEAVOR	美國	9月16	和捷
利士金東克	LIPSCOMB LYKES	美國	9月16	總統
市鋒	PIONEER MART	美國	9月16	美輪
高忠丸	KOCHU MARU	美國	9月18	大同
特利馬士基	TREIN MAERSK	美國	9月18	捷成

澳洲線

船	名	開往港口	月日	公司
水星丸	SUISEI MARU	新西蘭	9月1	大阪
長沙	CHANGSHA	澳洲	9月2	太古
嘉娜碧琪	RAGNA BAKKE	西澳洲	9月5	鐵行
重慶	CHUNG KING	南太平洋	9月7	太古
東星	EASTERN STAR	澳洲	9月8	渣甸
天寶來	KNIGHT TEMPLAR	新西蘭	9月15	太古
芝利華	TJILUWAH	澳洲	9月18	渣華
安慶	ANKING	澳洲	9月18	太古

今日明日出入口船隻

今日入口船隻

船	名	開來港口	停泊地點	公司
日本	NIPPON(上午九時)	釜山	A1	太平
日本怡美利	DONEVERETT(下午八時)	加爾各答新加坡	B9	福來
美西美	JACOB JEBSEN(上午)	曼谷	B	順盛行
德平	KAKAPO(下午四時)	日本釜山基隆	B	德和
利爾順	LILY NIELSEN(上午六時)	日本	B6	新興行
吉斯娜	GISNA(上午)	上海	A6	華夏
夏利臣	HERMOD(下午三時)	日本	B3	多利順
東雄	EASTERN ROVER(上午十時)	日本	A12	渣甸
士打馬力加	STRAAT MALAKKA(上午六時)	西非	A20	渣華
長沙	CHANGSHA(上午十一時)	神戶	九龍倉碼	太古
奧士文納總統	P.PRES. OSMENA(上午七時)	菲律賓	A8	美邦
東月	EASTERN MOON(上午八時)	加爾各答新加坡	A11	渣甸
士打麥哲倫	STRAAT MAGELHAEN(上午六時)	非洲新加坡	A15	渣華
士打順達	STRAAT SOENDA(上午六時)	日本上海	A2	渣華
麗嘉	LIKA(下午二時)	日本	A41	源林
國孚	KUO FU(下午)	高雄	油麻地	遠東
福安	FOO AN(下午)	高雄	油麻地	遠東

今日出口船隻

船	名	開往港口	停泊地點	公司
大榮	DAIEI(上午)	馬尼拉宿務	A21	泛龍
福來	FOCK LIGHT(下午)	婆羅乃	油麻地	遠東
亞庇灣	JESSELTON BAY(下午)	亞庇山打根斗湖	B7	聯華
暢星	STAR ALDEBARAN(上午六時)	新加坡檳榔嶼印巴	A33	福來
正鋒	PIONEER MAIN(中午)	美國	北角碼	美輪
樂泳	LOVCEN(上午七時)	日本	B14	源林
寶諾華	FLORIAN CEYNOWA(上午六時)	日本上海	A16	天祥
諾福克丸	NORFOLK MARU(下午)	日本	A	大阪
寶根華利	BOUGAINVILLE(下午)	加美	九龍倉碼	銀行
顯生	HIN SANG(下午)	斗湖	紅磡灣	渣甸
協伸丸	KYOSHIN MARU(下午)	馬尼拉	B2	東方

明日入口船隻

船	名	開來港口	停泊地點	公司
安海	ANJI	滿洲	B	海來
羅拔馬士基	ROBERT MAERSK	日本	B	捷成
日隆丸	NICHIRYU MARU	日本	油麻地	海聯
成正丸	SEISHO MARU	日本	B	大同
巴勒奴	PALATINO	意大利	九龍倉碼	天祥
健龍丸	KENRYU MARU	日本	B	日郵
芝保大士	TJIBODAS	非洲新加坡	A	渣華
文陀	MENTOR	菲律賓	A	太古
哥倫布丸	COLOMBO MARU	日本	B	東方
忠榮丸	CHUEI MARU	日本	油麻地	泰山
德寶華	TABOA	日本	A	順昌
麥迪生路易	MADISON LLOYD	歐洲新加坡	九龍倉碼	渣華
丹迪	M.M. DANT	馬尼拉	九龍倉碼	渣甸
美國州	SOONER STATE	美國	A	海運

明日出口船隻

船	名	開往港口	停泊地點	公司
夏利臣	HERMOD	婆羅洲	B3	多利順
日本	NIPPON	馬尼拉歐洲	A1	太平
麗嘉	LIKA	新加坡歐洲	A41	源林
吉斯娜	GISNA	新加坡印尼	A6	華夏
利爾順	LILY NIELSEN	新加坡	B6	新興行
寶山丸	HOUZAN MARU	馬尼拉	B31	東方
日本怡美利	DONEVERETT	沖繩釜山日本	B9	福來
香港航商	H. K. MARINER	美國	A7	港郵
奧士文納總統	P.PRES. OSMENA	日本美國	A8	美邦

惠刊廣告請撥電話七六六九八〇

Meyer Heino Line
Hong Kong-Australia
M/S "HAVMANN"
快輪「夏文」
直航：雪梨、墨爾本、比利士本。
九月十二日到港，十三日啟行。
客貨均歡迎 詳情請洽 中華輪船行 電話：三〇〇六三 [illegible]

「吉斯娜」M.V. "GISNA"
由上海來。
定於八月廿九日上午抵港，泊A6泡。
八月三十日開往星加坡、雅加達。
請收貨人速來本公司辦理提貨手續。
付貨請到李寶椿大樓六〇八室聯運船務公司接洽。電話：[illegible]
華夏企業有限公司啟。
中國銀行大廈十三樓。電話：[illegible]

火・車・時・刻・表

九龍開	到羅湖	羅湖開	到九龍
上午6時10分	上午7時10分	上午6時20分	上午7時22分
6時40分	7時45分	6時50分	7時54分
7時38分	8時46分	7時22分	8時23分
8時40分	9時43分	7時56分	8時56分
9時25分	10時29分	9時03分	10時06分
10時30分	11時34分	10時08分	11時11分
11時40分	下午12時40分	11時13分	下午12時17分
下午12時45分	1時45分	下午12時19分	1時23分
1時50分	2時50分	1時24分	2時28分
2時55分	3時55分	2時29分	3時33分
3時45分	4時46分	3時34分	4時38分
4時50分	5時53分	4時25分	5時23分
5時40分	6時40分	5時13分	6時17分
6時25分	7時25分	6時01分	7時02分
7時12分	8時13分	7時04分	8時06分
8時20分	9時20分	7時52分	8時57分
(E)10時	10時37分	8時59分	9時03分
(S)10時45分	11時42分		

附註：有(E)者逢星期六、日及公眾假期停開。有(S)者逢星期六、日及公眾假期開出。

粉嶺開	到沙頭角（北京時間）	沙頭角開	到粉嶺
下午1時正	下午4時02分	上午7時34分	上午10時33分
下午4時45分	下午9時50分	上午9時36分	下午[illegible]

截郵時間

今日空郵（星期四）

中國大陸　上午十時

澳洲、泰、馬、北婆羅洲、緬、錫　上午十時

韓國、菲　中午十二時　法、以色列　下午一時

埃、敘、荷、比、丹、瑞士、挪、意、瑞典、西德　下午二時

夏威夷、美、中南北美、日　下午三時

印度、巴、中東、非、英、澳洲、新西蘭、泰、東、南越　下午六時

平郵　中國大陸　上午十時

北婆羅洲、沙勝越　下午五時

澳門　下午一時、六時

明日空郵（星期五，公眾假期）

中國大陸上午七時　沖繩、南越、加上午十一時

泰、東、馬、北婆羅洲、印尼　中午十二時

非、英、緬、巴、伊朗、敘、尼日利亞、印、歐

巴西　下午一時　台、日　下午二時

非、夏威夷、美、中南北美　下午三時

[illegible]　下午六時

平郵　中國大陸　上午七時

印尼、泰國、東南亞　中午十二時

澳門　下午一時、六時

大公報　HONG KONG PUBLIC LIBRARY

美擊卡隊自薦訪港 足總接納比賽一場

賽期十月十三日包賬額低球票將廉售

迅速隊擬改三月來足總將重新考慮

體壇動態

足總昨以書面通傳的方式，接納美國洛杉磯擊卡足球隊在十月初旬到港比賽一場……

球庭法官宣佈政綱 打茅波者將受嚴懲

雅勒葛說要重新施行制茅計劃 球庭審案擬公開進行接受旁聽

足總秘書黃耀紅與陳碧霞小姐在婚場儷影

足總秘書昨日乘龍

警察隊開始集訓 衆球將集體揮毫

若干戰將未簽周二將補辦

南朝鮮明晚到 後日港場試腳

為防球場騷亂再起 大場波廉價票今後提前預售

明公售南朝鮮門票時將予實施

五一七月下改選 計劃組織兄弟班

鄭明將負推荐班主之責

澳體聯隊訪港結束

公開籃球賽 流星門公民

黎子福等三新秀 昨聯袂加盟九巴

人腳已定九巴實力稍增

青年訓練班 喇沙場復課

木盾賽 昨有四隊報名

所藏毒品共值二萬餘元 老歌者重囚七載

華人銀行險遭巨騙

行內一職員涉嫌串謀

變更辦法 防止牟利 港府各機構文員將重獲貸款建屋

輔警樂隊明日演奏

函控公務員貪污 上半年一五五起

證明屬實後均予革職

方劍青水彩畫展 明假大會堂舉行

滴滴慈母淚 全國線上映

輪上槍傷案下週一續審

證人昨供目擊情形

鹹榮夾翻版書運港 兩被告各罰千五元

認別人做細佬 青年弄巧反拙

梯間露刀行劫 小童屁股受罪

疑犯獲釋 旋又被捕

依莉莎白打字學院 續招新生

實用衣車公司 慶酬賓減價 店

詳細檢驗 徹底治療 余永銳針灸診所

國藥

買唱機搵我　名廠六式多通全港九 啟泰行

收購書籍

版電新天　地址：中環租庇利街　電話：444658

明新花店　地址：水坑口十一號　電話：二四八六三四

開業

遺失聲明　陳清治

聲明

大公報 分類廣告　每行二毫　五行起碼（每行可排十個六號字）　電話 766980

手到病除　內功推拿　風濕 脊腰 筋骨 四肢 失眠 功效

氣

風濕精　蔡啟超

頭暈　心跳 跌打 風濕　彭錦業

鳴謝蔡氏鼻藥愈我十年鼻病

潘柏　胃靈丹　頑疾驗方

解除痛苦好良機

中國跌打 陳公石

補習全科

刊登小廣告 效力宏大

雲南特產　七田人補

雲南白藥

驗孕

菊齋談戲

一台戲的節目

左笑鴻

一台京劇的節目，從前與現在有所不同。從前，由京劇剛剛萌芽一直到四十幾年前，無論一台日戲或夜戲（那時夜戲不多），總得配上七八齣戲，生、旦、淨、丑，搭配得來，什麼都有。觀衆也可以各取所好，愛聽就聽，不愛聽這齣，可以出去轉個圈兒，回來已經換了戲了。這樣，表面上看着熱鬧，其實，觀衆對戲看不出什麼情節來，因爲都是折子戲，太短。

那時一台戲的節目，不過是「照例」第一齣開場戲，像「百壽圖」、「龍虎鬥」等等。下面的兩三齣小戲，像「打櫻桃」、「釣金龜」、「硃砂痣」之類。因爲這類戲都比較「溫」（沉悶），所以底下得有一齣武戲，比較「火熾」（提精神），所以這齣武戲叫做中軸子。在中軸子以後，又是兩三齣生、旦、淨比較硬一些的戲，如「探母」、「長坂坡」之類。最末一齣大軸子，辦法照例是一齣大武戲。[illegible]

爲什麼這樣呢？據老先生們說，第一，要適應戲班裏的各個行當都有戲可唱；第二，適應好不同的觀衆的口味；第三，那時沒有嚴密制度，觀衆陸續進場，有的來得很晚，所以把戲分割開來唱，使後來者也可以欣賞；第四，沒有什麼大型的劇本，有的戲把幾個折子湊起來演，反而冗長無味。有此四點原因，就形成了一台戲必須演八九齣的情況。這話不無道理。但是，欣賞戲曲，不完全限於聽一段唱就算了，如果那樣，滿可以聽聽清唱，用不着到劇場去。欣賞戲在聽之外，還得看，不僅看演員的表演，還得有情節能把人吸住，要台上台下共心情，同呼吸，這才是藝術的全面享受。因此，過去的那種安排，就不能使人欣賞劇情。像上面所舉的「硃砂痣」只演中間一段，韓廷鳳一出場就是「今夜晚前後庭燈光明亮」，夢不想年半百又做新郎」，後來把女子還給了原來的丈夫，戲就完了；「探陰山」呢，也是無頭無尾；這就使人莫名其妙。除去懂戲的之外，誰也不清楚這是怎麼回事。韓廷鳳從來怎樣呢？柳金嬋的冤枉到底伸雪了沒有？戲中並不交代。僅僅聽一段唱而已。

後來逐漸變革，新編的劇本多了，都是有頭有尾而情節一般都很曲折動人的，要佔用的時間就長了，一台戲就容不下那麼多齣，於是變成爲三四齣戲就成了一台。再加上夜場增加，漸漸白天沒有戲了，而夜場比日場的時間短（過去日場戲一般十二時開場，到六點多鐘才住，需六小時以上），就再縮爲一兩齣或兩三齣戲。一般是一個大戲，各項是主要演員的，也是容易欣賞的；前邊加一兩個小型戲，角色都有，但角色也不能太差。再加上預先售票，到時準來，這就避免了愛聽不聽的現象。有的人還想着過去那樣一台演七八齣折子戲的事，認爲那樣可以多聽很多東西；但更多的人同意今天的安排，覺得這樣才能全面欣賞，比起那些零散的小吃，來要好得多。一切都在進展，劇目也是這樣。

京劇「龍鳳呈祥」談薈

——祝海外商業聯誼會演出成功

·龍公·

京劇裏有齣傳統好戲「龍鳳呈祥」，是衍述周瑜設下美人計，賺劉備過江招親，不想弄假成真，劉備與孫尙香在趙雲保護之下，依照諸葛亮預先安排好的策略，安然回返荆州。這就是我們常說的：「周郎妙計安天下，賠了夫人又折兵」的出典。

這個戲源出「三國演義」的五十四回與五十五回，可以分爲「甘露寺」「美人計」和「蘆花蕩」三個小劇目，合起來可以稱爲「全本甘露寺」，爲了口采吉利，多數稱爲「龍鳳呈祥」，編製嚴謹，氣氛緊張，角色支配完整，有唱工老生劉備，青衣孫尙香，做工老生喬玄，武生趙雲，花臉張飛，銅錘花臉孫權，文武小生周瑜，丑角喬福與賈華等等。各人的份量都不輕，是一齣很完整的羣戲。凡是一個陣容堅強的劇團或票房，都常貼此戲，如果各角的藝術水準，功力悉敵，看起來的確夠勁過癮的。

因爲是一齣傳統老戲，多少年來，在很多劇種中發展着，彼此互相收改進，因此便有很多不同的演法。大別之，可分爲南北兩派。

京劇方面，這兩大派，在劇本方面，大致相同。當初這齣戲是以劉備爲主角，後來其中喬玄一角，南方由周信芳（麒麟童）飾演，北方由馬連良擔任之後，風氣爲之一變。南麟北馬，本來是兩大做派老生的主流，自有很多突出的表演，在整齣戲的氣氛上，這兩人的相異處，是在喬玄進宮向吳國太所唱一大段唱工上有細微區別。這段唱詞就是：「勸千歲殺字休出口」：一氣呵成，有二十餘句之多。麒派是開始就唱二六後轉流水，而馬派則以原板開始，中轉二六，再轉流水。其他則無甚區別，所以概括的來說，所謂南北兩派，亦就是麒派與馬派之別而已。還有喬玄的老家人，北派稱喬福，南派則名喬善，那是無關重要。

不過在南方，另有一支，被稱爲水路班的演法，其不同之點，亦在喬玄身上。當他知道周瑜的美人計，認爲不妥時，他進宮去奏知國太，就搬用了「徐策跑城」的套子，邊唱邊跑，多了這場戲。甘露寺相親一場，很多人還大唱「五音聯彈」。這一流派，一度曾在上海的舞台上出現過，却不爲觀衆接受，這個流派行不通，據傳說，是白玉崑從東北帶來的，年隔多年，難以查考。但不知這種演法現在還在小地方流行否？

趙雲在這個戲裏照說是極重要，但目前的演出本，却比較省事。我記得當我二十多歲時，曾常演此戲，飾演趙雲。那時還盛行「京梆兩下鍋」的形式，我和朋友們串演這齣戲，却唱「梆子」，從「趙雲闖宮」起，稱爲「回荆州」。梆子戲的演法，本來就比京劇粗獷，樂隊亦是格外火爆。當趙雲保護劉備孫尙香逃回西川時，周瑜派兵追趕，這是高潮。我們三個人要跑三個「三插花」大過場，中間再夾着過韓擋周泰，次遇丁奉徐盛，後遇周瑜本人，趙雲六個場子的下場，趙雲都有「要下場」的安排，可以發揮六個不同的下場花，來顯出趙雲渾身是膽的雄姿。想想當年，實在是過足了癮。後來梆子落伍，目前京劇演出本裏，趙雲却被簡化了，英雄無用武之地。我很坦白的說，就因此緣故，我放棄趙雲而改演張飛，實在是覺得趙雲不過癮耳。

張飛在三國裏是有名的勇將，所有的戲，都是武的。唯獨在這齣戲裏，有兩場戲，「思兒」、「聽琴」，却是文戲。他去向諸葛亮問劉備回川的日期，一問一答，顯得文縐縐，很有條理。如果依着「黃鶴樓」闖帳的演法，就顯得粗野，文不對題了。到了後面，就可以發揮，換了草鞋芒鞋，「蘆花蕩」走邊，可以大顯身手，是架子花臉的看家戲。

劉備雖是唱工老生，孫尙香雖是青衣，但是爲了回荆州時有「趕四門」的個圈場子要跑，就非有武底子不可。

海外商業聯誼會戲劇組，今明兩晚在大會堂假座樂聯公演京劇。今晚所演，就是「全部甘露寺」，貼出劇名是「龍鳳呈祥」。我雖不參加演出，但看了[illegible]的逸興遄飛，就拉雜對此戲寫出一些觀感，作爲談助，並祝各位朋友演出成功。

娛樂

貴州彝劇「裝瘋花」的一個美妙鏡頭

何非凡有意栽花　李寶瑩嫌五年約長

·響叮噹·

何非凡日前爲八和會館義演後，結算籌得了十三萬元，已全部存入銀行，預算以二十萬數目建立八和義學之用。因八和原存有十二萬，新籌兩項存款達廿五萬之數，除二十萬建校外，所餘下的則留作舉辦福利之用。這一回總算功德圓滿了。

何非凡爲公忙過了之後，又忙於私。他除計劃積極重興他當年主持的「宇宙」，拍片大計。而他一貫的計劃，是發掘新人，組班拍片，因爲在今天物色一位「大牌」拍檔，在條件上不易解決。所以，他就覬覦金切地要發掘新人了。幾年來，何對李寶瑩頗另眼相看。因她的聲色藝都具備相當條件，尤其是男腔唱來成功，不失爲一位有前途的花旦。因而他看中了她。過去在舞台上又不斷合作，都能勝任愉快，所以何計劃進一步拉攏她上銀幕，於是便正式與李寶瑩相談要和她訂立五年的合約，每年拍若干部片，每部片酬若干。但李寶瑩頗嫌五年時間太長，不願長此受縛，故此當未割成。

李寶瑩當然也想有發展，不過五年的新？只允「斷件」計算。怎知人事將幾番過程，「斷件」計與他的大計有抵觸，一個要長，一個要短，事情也就無法談得合攏，事情也暫告擱置。環顧圈裏新人中，另找一位像她具備條件的，確是困難。因此，[illegible]

娛樂手記

因此有關這類的活動，總缺少主動地供給有關資料，供給中文報記者們聯繫。作爲香港管弦樂協會——香港管弦樂活動的主要團體之一，最近大概也注意到了這個問題，不重視在中文報章上的介紹和宣傳，無疑會使他們所主辦的各種活動冷落，因此他們在介紹外國演奏家或樂隊方面，由過去的只着重在兩份外文報紙，到最近積極主動供給各中文報實料方面，都有了顯著的改進。這是一個可喜的好現象。對愛好

來港結婚的美鋼琴家

香港有些音樂活動，尤其是來自外國的樂隊或演奏家演出的消息，過去不大出現在中文報章上，我想那大概是主辦人過於低估了中文報紙讀者的音樂欣賞水平，管樂而又並不看外文報的讀者來說，的確方便不少哩。

前兩天「管協」的英文秘書關美鳳女士，就介紹了一位畢業於紐約朱麗亞德音樂院的年輕鋼琴演奏家——彼得·科拉治奧（Peter Coraggio）跟香港的新聞界見面。而這位音樂家來香港的主要目的，原來只是結婚，其次才是九月六日的演奏會。

從他的名字看來，很像是意大利人，難怪許多記者都追問他的國籍。這位看起來清瘦還帶點羞怯的鋼琴家，倒是有問必答，從自己家族一百多年前由阿爾巴尼亞移居美國，戀愛以及對美國音樂的見解……都談到，可惜沒有機會先聽他彈琴，看來那幾塊錢是沒法節省的了。

紐約的朱麗亞德音樂院，向來以培養演奏家而馳名國際，彼得·科拉治奧的功力如何，沒有聽過很難憑喙，不過從他準備演奏的那些作品——巴赫的「奏鳴曲」（Partita in C minor），貝多芬、普羅科菲耶夫的奏鳴曲，李斯特的「圓舞曲」及「管樂會練習曲」，德彪西的「序曲」……看來，分量夠重而且都需要相當高的技巧，倒是值得一聽。

那位彼得，科拉治奧的「準新娘」趙海倫，也是朱麗亞德音樂院的學生，家人都在香港，所以她巴巴地趁着假期回香港來結婚。問起他們怎麼不聯合開演奏會，趙小姐抑伸出左手來委屈屈地告訴我，切麵包時不當心切掉了食指一塊肉，沒法彈琴。否則新婚夫婦從生活到工作都同時開始合作，不是件挺值得他們紀念的事嗎。

說起鋼琴演奏會，我不禁想起那位大半生精力都從事教授鋼琴的夏理柯教授來。他不但教學生，同時也進行創作，可是他的作品却很少有機會聽到，前幾年偶爾聽到他自己彈的，也屬小品，其實他倒有不少大型作品。今年是他的八十大壽，學生一年一度來作爲介紹的一些作品零的老師開始，二來也可以使這位教授的那些學生們，可曾想到這一份再學的生日禮物嗎？我想

寧欣

「名流怨婦」拍攝時的花絮

麗嫦

「玉婆」伊麗莎白·泰萊與她的「銀幕情夫」李察·波頓合演的「名流怨婦」（THE V.I.P.S）將在本港放映。——有關該片的情形，也許本港的影迷會樂意知道其中一二的。

「名流怨婦」的故事，也正說得上是所謂「上流社會」人物的一面鏡子，從鏡子裏反映出他們的真面目，拆穿不值一文錢。

故事的開端發生在倫敦的機場上。一羣所謂「社會名流」，包括電影大亨、船業巨子等等，由倫敦飛往紐約，天氣驟變，暫時未能成行，於是產生了一段傳奇故事。演員中，除了「玉婆」和波頓領銜之外，有奧遜·威爾斯、路易·茹丹、和洛烈來等。

「玉婆」一段不大也不小的風波：「名流怨婦」拍到一半，「玉婆」和波頓的私情公開了，電影公司的老闆們驚惶失措，深怕這影片會遭到抵制。據說，公司當局曾經一度想把「玉婆」與她的「情夫」分開，但因爲拍了好一大半，又要把她換掉，所費三倍巨額，得不償失，終於作罷。有人說，他和別的演員一樣，僅得一個小房間而已。值得一提的是：由

於拍攝「名流怨婦」時，使「玉婆」和波頓之間的感情，又大大的邁進一步。波頓爲了使取「玉婆」的歡心，在倫敦的

「玉婆」的「嬌寵」實在弱不禁風，在倫敦停留的一段日子裏，她經常到倫敦醫院看病，但患的是什麼病却非局外人所能知。而波頓也曾演出了一幕小風波：某次在倫敦機場時，不知如何的竟和六個英國青年由口角而弄致動武，結果不敵，與隨被打得瘀黑，其後還要被「請」到警署問話。

近來何侶仍念念不忘了她，希望再接納他的好意。到目前，沒有接受他，那一段私的公事，讓他獨佔一味」，也沒有拍片，人們總認爲奇怪，何不向影圈尋求發展，內裏因素，也與上述有關。對愛希望要簽，演約，也不要五年之長，三兩年的約或許有商量吧！

時候，他要給「玉婆」買了不少名貴的珠寶，在拍片之暇，他們必定雙雙攜手同往到一家名叫「巢冷布」的餐室中一同午膳，儼如情侶。

邵氏放棄四新片　說好說壞都有人

耳食客

▲「人之初」演映下來，成績稍不上好，但是在「教我如何不想她」的賣座成績上看，「小片子」能賣個十來萬塊錢已太不易；因之，可以說吳家驤在電懋那個導演席上是可以坐穩了的。但吳家驤的「成人之作」（「人之初」是處女作），該是那個故事改編的呢？羅生門式的「紅肚兜」已確經否定。「欽差大臣」據說也遭「上峯扣留」，現在，吳家驤將根據話劇本部「愚西哥」的有名悲劇，「肚兜」和「欽差」開鍋。導演吟夢改編一個先「大」，拍片自然也要多辛苦些。

至於新片，何人主演？一說仍是「人之初」全班人馬；也有人說這新片的名是「性本善」；那就當然醜玩笑了。

▲聯合公司那部「花魁女」，只差幾天外景全片即將功成。除了趙雷和白露明的合作稍創外，歌唱用兩種不同歌辦二曲對唱，也是新鮮據說，片中女主角唱的是越劇；「男口」期待的好調。「生面別具」；可能叫人感新奇有趣，其實，女主角若唱粵曲更好，白露明有一大戲底」，不勞別人代之。

「聯合」完成兩部之後，第三部據說借與光拍「大江東去」，是否「借屍還魂」而用當年夢露劇本改製？不甚清楚；由於一般「行」的對白「肉」不甚露，當也因劉緣之風處，與包案而慎見的緣故。

▲有人替「邵氏」一算，先後放棄的電影已有四部；對這，話分「兩頭」：一頭說「邵氏」不馬虎，一頭說「邵氏」居然放棄，尤見算盤不只打在拍前，「片子」且有林黛主演的電影還很少不賣錢的，那麼，「片頭」就不是浪費了吧！由[illegible]

邵氏公司在他們新片「碧血金釵」「一后三王」中力捧的新星——雪妮

十一、蝴蝶夢中家萬里

紅河鴛夢——安南公主和劉永福的故事——舒逍

在碼頭接到了頭目吳鳳典和楊老快，都在碼頭，顯得必是楊老快了。一位似見過一次面的中年壯士，便含笑上前攙着，——「快哥，你來到安南，我劉義竟然一直沒接待過你，太對不起你快哥了。」你不要見怪，楊老快笑道：「義哥天天都忙，這個我是看到的，說到見怪，實不敢當。我本是亡命之徒，投在義哥麾下，得到鳳哥鳳嫂把我看待如骨肉，真的使我感到這回才其餘各兄弟也都同心同德。」

包括他說話，忽然掉了句「何」，便得其所哉呀。

各人騎上安南小馬，走回營地，一行將兵，各自依方向走，嚴整，絲不煩，劉永福的兵營，這是他們訓練有素的表現。

營地一如楊老快往的營，都是泰棚，形勢與保勝的「一樣，幾個主要頭目也在這座大屋裏，劉永福進了大廳，跟同頭目們進來的有吳鳳典，楊老快，鄭世昌，許元彬等數人，陳鐵咀沒有跟進去，劉文埠在外邊同劉永福一起，背地裏對阿嬌說，爲了吳阿嬌之後，劉永福的情緒，各人都默不出聲，或者鑿天沉思，常常間着，使人感到難小事，大家都沒有說話，只有在心裏的放心下來的時候，誰也不敢說開，過才

劉文埠是安南王爺，他抵達時陳鐵咀離開了老家的，他不會拋下安南而回到他的故鄉去吧？」陳鐵咀道：「這個很難說，如果我遭到像他那樣的事情，我也是只有離開這地方的。」劉文埠道：「你說這像話嗎？他爸爸像他那樣不是不會傷心，諸事不稱意嗎？如果回到家鄉，也許可以解解這些煩惱，走走，見識很多好姑娘，可以任他挑選，塡補他的心靈也說不定。」

陳鐵咀道：「你說女人是最可憐的事，你不感到男人也是可憐的嗎？義哥表面上看來他不放在眼中，但他對女人的感情可比常人還要深，試想他居然等候了他的阿嬌十幾年，他還是不改初心，等待了那麼多年，可是人的感情，阿嬌已死了，我們他不要回安南情，他便得了一次，安南難道他不會又回到這裏嗎？」

梨花劫

社會小說　方靜

一六七　警察局領屍

父子兄弟，從警署回到澳門，只覺得又是另一番樣子，不曾受過這樣的窩囊氣。「小小的警察兒，竟敢對我這樣作威作福！」他恨得牙癢癢。

話說新聞記者，對這個案件發生最多的是若淵，從寺裏跳下，絕不是自殺，他已在澳門住了三個月，乃是他殺。而他，是若正確的推斷，但是，死後並無家屬領屍。但是，他已經死了三個月，在期間，曾不斷有人領走了嗎？他上次到澳門，是往十三號牌子都找不到，這次到媽閣寺，是那塊號碼，不但如此，他找到和尙問過了，那和尙還說，一向鐘若淵住的那個，死者的姓名是意外？何以警局先生，死了一個月以前就有人領走了呢？「既是家屬來收屍，你應該知道死者的住址呀」，警察局領走的，和尙問警他。

這家屬是誰？若淵的身世連警察也不知道，非是警局意外，是警方查出於若淵的家屬，發生了新的案件，或是我們都不知道的。一些新的資料，甚至是牽涉到了意外的顏色。這是警方從未發表的消息，是否了呢？是不是警方有遺漏？

「這個——」何道長說，「若宮來找過報館，但是事實上沒有留下地址，道長應該想到——」

神秘女郎　松本清張著　梅山譯

[illegible]

苗萍文　黎水圖

（三一九）仇姑娘很悲哀的說下去：「我本來有個美滿的家庭，但是太平洋戰爭把它毀了，丈夫死在大火中，留下五個兒女，我決心負起丈夫的責任，不但撫養他們，還要使他們受到高深的教育，我用什麼方法去賺錢？我不願賣身，也不願做下流的職業，我只好集合大家的錢——做義會來教養他們……」

（三二〇）衆人起了騷動，提出了許多的疑問，仇姑娘道：「其中的奧秘說出來一文也不值，我用一個騙字騙了大家二十年，我滿以爲總有一天可以結束，誰知計劃不慎，生活一天比一天困難，養大了兒女，又要養孫兒，我的泥足越陷越深，終於陷入了老千的騙局，鄧細奶夫婦原來是大老千，被他騙了全部的會錢！」

（三二一）又是一陣騷動及竊竊私語：「那是你自己招致，我們也一樣困難，不管，我們今天要同你要還錢，你沒有，問你兒子女兒要，誰沒有兒女，誰不要會錢！」仇姑娘之聲不絕於耳，仇姑娘抓起桌上一杯冷開水喝了下去，力極穿喊說：「靜一靜吧！我今天請你們來，自有辦法可以……」

小說林

[illegible]

過客

一六九　女遊客的故事

[illegible]

漫記蔣介石

金水

韓青天終投羅網

袁世凱把自己的嫡系軍隊——以小站練兵爲基礎，而逐步擴大起來的北洋軍，定名爲「國軍」，而將南方各省軍閥所擁有的非北洋軍爲「地方軍」。前者給以正規軍的番號，可以在全國範圍內調來調去；後者則規定爲「暫編」性質，其調動範圍也僅以本省爲限。前者無論在編制、餉糈、武器等方面都遠遠優於地方軍。這是袁準備以「國軍」消滅「地方軍」的預定計劃，也稱爲北洋派的武力統一政策。袁死後，段祺瑞、吳佩孚繼承其衣缽，因此引起中央集權（個人獨裁）與地方分權（軍閥割據）的矛盾，引起頻年不息的南北戰爭。

蔣介石當權後，也把以黃埔系爲骨幹的嫡系軍隊稱爲「中央軍」，而將各省非嫡系軍隊爲雜牌軍。兩種軍隊不僅待遇不同，而且無論內外戰爭，蔣總是把雜牌軍放在前面，以遂其「借刀殺人」之計。因此，蔣王朝統治時期，中央集權與地方分權的矛盾更加擴大，國民黨新軍閥之間的混戰也打個不停。

蔣介石與地方軍閥的矛盾，山東方面爲其焦點之一。「山東王」韓復榘，是蔣的眼中之釘。韓復榘自背馮投蔣以來，明知蔣不過是一時利用他，他的軍隊隨時有被消滅的危險。因此，他與一同背馮投蔣的西北軍石友三、馬鴻逵經常聯結在一起，使蔣不敢輕下毒手。蔣也覺得此人頗難對付，曾向左右談及：「韓復榘一如三國時代的魏延，腦後有反骨，今日旣可反馮，明日必將反我！」

蔣馮大戰前，韓、石、馬三部均駐河南。蔣懼其與馮閻而復合，將韓部調往魯西；石部調往皖北；馬部調往徐州；而命第五路軍唐生智部開往河南（唐部原駐平津一帶），一九二九年十月，蔣命唐在鄭州召開動員討馮的軍事會議，並以萬急密電指示說：「韓復榘如來鄭參加會議，同時請兄宣布密令，將其就地正法，即請兄兼任河南省府主席，並接收韓、石各部。」唐也是雜牌軍將領，蔣給以此項任務，也不過是「借刀殺人」之計而已。

不久韓果然到了鄭州，在火車上與唐相見。唐把蔣的密電拿給他看，嚇得他面如土色，登時跪下來淚流滿面地說：「孟公（唐字孟瀟）救我一命！」唐把他扶起來笑着說：「我如果要殺你，難道會把這個電報給你看？」韓感激地說：「孟公如此厚恩，我願赴湯蹈火以報。」（這段故事是一九六一年唐本人對我說的。）

而唐、石二人則尚蒙在鼓裏。是年十二月，唐、石二人分別在浦口、鄭州舉兵反蔣，韓復榘按兵不動。閻錫山見唐、石未能約擁戴他爲領袖，也就背約助蔣。結果，蔣通過閻、韓、馬三人，許石友三悔過自新（將石部調往豫北），而集中力量將唐部完全消滅。

蔣唐之戰結束不久，蔣、馮、閻大戰爆發。蔣以山東省府主席的地位交換韓復榘在戰局中保持中立，又以全國陸海空軍副司令的地位交換張學良出兵入關。馮、閻勢力因而瓦解。在此以後，蔣忙於布置對中國工農紅軍的五次大圍攻，無暇顧及北方，韓復榘乘機擴充勢力，獨霸山東，對南京政府的命令陽奉陰違。

蔣雖恨之刺骨，但也無可如何。

寧粵分裂時期（因蔣扣留胡漢民引起），日本大特務土肥原乘機大肆活動。他用飛機把閻錫山秘密送回山西（閻下台後在大連作寓公），叫他重整旗鼓，網羅舊部，又與韓復榘、石友三以接濟餉彈，叫他待時而動。土肥原的計劃是以閻韓二人爲中堅，聯合北方雜牌軍隊，組織「北洋團體大同盟」，擁戴段祺瑞爲政治首領，吳佩孚爲軍事首領，在北方另組政府，與南京國民政府相抗衡。不久，段在日本人的保護下，由大連潛往天津，準備粉墨登場。吳也由四川取道陝甘北上，準備在大同與閻會見。這個時期，韓認爲有日本人支持，反蔣一定成功，而段、吳二人都是手無寸鐵的光桿司令，要靠他們做名義上的領袖，自己掌握實權，比之在蔣手下過着提心吊膽的日子，要痛快得多。土肥原這個分裂中國的大陰謀，外間知道的人很少，所以報紙絕無記載。不料段、吳二人不忘往日之仇，彼此不能合作，土肥原深恐夜長夢多，於是另起爐灶，發動了九一八事變。「北洋大同盟」計劃便流產了。

日韓閻勾結的內幕，蔣介石完全清楚，但因鞭長莫及，只得暫時隱忍。他仍用「借刀殺人」之計，指使第二十一師師長劉珍年起兵反韓（褚玉璞舊部，駐防膠東）。當劉師爲韓所敗時，軍委會即令雙方停戰，一面發表劉的實力。韓對此非常憤慨，一面公開表示：「除非免我的職，否則決不停戰。」蔣只得派海軍艦隊到烟台，將劉師調往浙東，以免爲韓所併。但隔不多時，劉又以治軍不嚴而被槍決（一九三六年）。

一九三六年，西安事變發生，韓認爲蔣介石斷然活不成了，於是發表馬電，主張實行「聯省自治」，把他多年來反對「中央集權」的一股怨氣完全發泄出來。那裏曉得，蔣死裏逃生，韓的表示無法收回，從此蔣韓二人更如水火之不相容了。

一直到中日戰事爆發，韓復榘勾結四川軍閥劉湘，打算聯同倒蔣，[illegible]劉湘兩面大包圍之中。[illegible]劉也被蔣將往武昌檢決，[illegible]人如[illegible]神秘人物[illegible]（六）

鬼話

光中

現在的人，以別人所說的「虛誑之言」，稱之爲「鬼話」，像尼赫魯口口聲聲說中國侵略印度，這就是不折不扣的鬼話了！我寫這篇「鬼話」，還因見到街頭上處處有人「燒衣」，想到許多有關於鬼的話，於是拉雜談談。

時節是農曆七月，俗稱鬼月，據說，在這個時候，乃有「燒衣」之舉，替鬼們燒衣紙之類，使衆鬼們感一衣一食之德，不再向人間搗擾。同時，在這個時候，更有些團體舉辦盂蘭勝會，藉以超度亡魂，施食衆鬼。

數月前，[illegible]曾經鬧過有鬼出現，一時騷動了整個社會。至今數月，未見再有鬼跑出來騷擾，當茲鬼月，那些鬼們會不會搗亂出來呢？

關於鬼的事，中外都有，雖然科學進步的時代，鬼的陰影，仍然籠罩在一部份人的心坎上，特別是在精神上的威脅。

鬼之爲物，在世界上，到底有沒有呢？相信有鬼神的人，自然對於鬼的存在，是有點迷信的。[illegible]

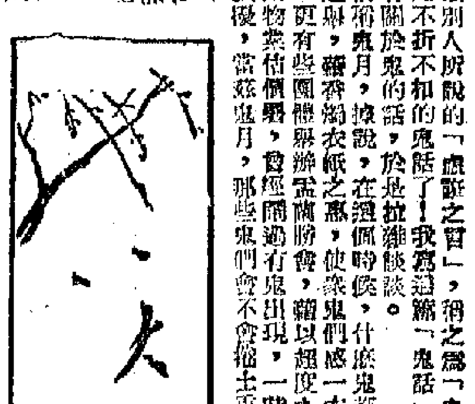

[illegible]

我國在二千多年前，已有「無鬼論」的科學思想，[illegible]從科學的分析上，那更不會有鬼的了！自從科學昌明，鬼已在天地間沒有立足的地方了！

[illegible]

治療失眠須知

卓平

因失眠而影響到身體健康，可以請教醫生，但決不要習慣於吃安眠藥……

如果一個人長久以來一直缺少睡眠，他便會在精神上發生錯覺，因而受到真正失眠的困擾。

究竟睡眠時間多長呢？在第二次世界大戰的六年內，很多人被剝奪了睡眠之夜，但他們並不覺得特別煩惱，那些說自己不能入睡的人，如果仔細研究一下，便會發現其睡眠比他們所想的長得多。

失眠的原因很多，或因肉體的痛苦和不舒服，或是心理的影響，其中以老人和患有呼吸病和心臟病者不能吃[illegible]

[illegible]

習慣成自然　元選

「奴隸碉堡」和「奴隸海岸」

海清

[illegible]

畫家之家搬家

唐瓊

畫家黃永玉最近搬了家，從所謂「罐兒胡同」遷至新居——北京罐兒胡同。[illegible]

[illegible]

早點

·徐思·

處多過關

「冒牌將軍」已入住赤柱，警方正着手調查曾與他「合作」過的人。

「將軍」過關的那些人馬，可能有得爾得瞓了。

肉搏

爲了對付一家新開張的肉食公司，香港仔十間肉店聯合大減價，大號各出一萬元，小間各出五千元作爲減價期間的虧蝕費用。

這段新聞的標題，可用「肉搏」兩字。

意外

倫敦警方加緊追緝郵車大劫案逃犯，期間，[illegible]

大盜[illegible]，[illegible]小偷亦算一功也。

京華小記

大唐游俠傳

梁羽生

第四回：慈飈漁陽鑫鼓震　忍看劍閣羽書馳

[illegible]

·版權所有·

小說林

六：娘子軍

[illegible]

（四十）

風向一變

[illegible]

（九〇）

是日也　疑華哥被綁參

[illegible]

綠窗

[illegible]

第一張

大公報

Ta-Kung-Pao

Hennessy Road

Hong Kong

法宣布援助吳庭艶政權

吳庭艶拒被美踢　一再頂頸　陸軍表支持

[illegible]

北京各界今集會　支持南越佛教徒

[illegible]

滬有軌電車軌已拆至外白渡橋

[illegible]

印水泥工人罷工

[illegible]